Indic (Venis)

© 2021 Все права защищены.

Indic (Venis)

© 2021 Все права защищены.

Indic (Venis)

© 2021 Все права защищены.

Indic (Venis)

© 2021 Все права защищены.

Indic (Venis)

© 2021 Все права защищены.

Керамогранит напольный V2609906 Indic Nature 59.6x59.6 Venis

Код товара:	12116
Бренд:	Venis

© 2021 Все права защищены.

Керамогранит настенный V30800731 Indic 45x120 Venis

Код товара:	12117
Бренд:	Venis

© 2021 Все права защищены.

Керамогранит настенный V3080074 Indic Cubik Gloss 45x120 Venis

Код товара:	12118
Бренд:	Venis

© 2021 Все права защищены.

Керамогранит напольный V5590900 Indic Gloss 59.6x59.6 Venis

Код товара:	12119
Бренд:	Venis

© 2021 Все права защищены.

Керамогранит настенный V3080068 Indic Nature 45x120 Venis

Код товара:	12120
Бренд:	Venis

© 2021 Все права защищены.

Керамогранит настенный V3080077 Indic Cubik Nature 45x120 Venis

Код товара:	12121
Бренд:	Venis

© 2021 Все права защищены.

Плитка Venis Indic Marfil 45x120 настенная V3080097

Код товара:	86063
Бренд:	Venis

santehkeram.ru

© 2021 Все права защищены.

Плитка Venis Cubik Indic Marfil 45x120 настенная V3080113

Код товара:	86064
Бренд:	Venis

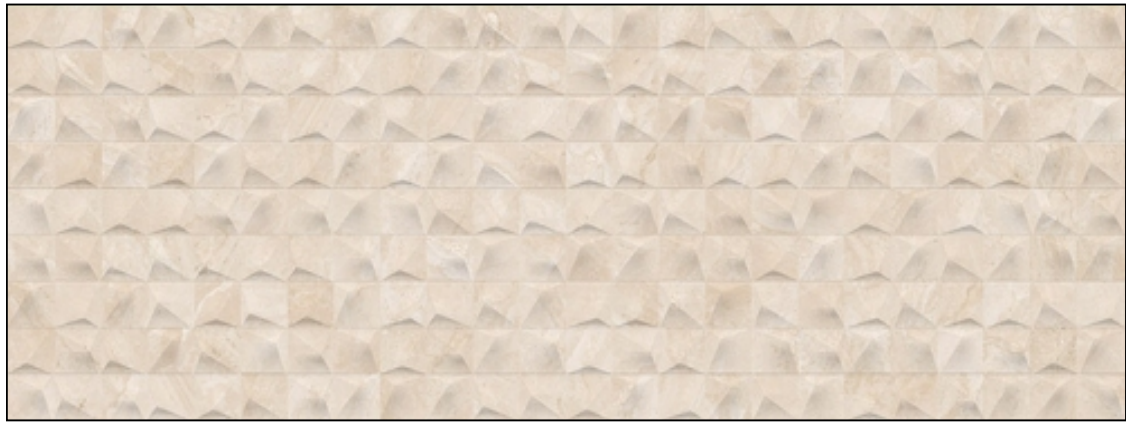

© 2021 Все права защищены.

Плитка Venis Cubik Indic Gris 45x120 настенная V3080114

Код товара:	86065
Бренд:	Venis

© 2021 Все права защищены.

Плитка Venis Cubik Indic Marfil Gloss 45x120 настенная V3080115

Код товара:	86066
Бренд:	Venis

© 2021 Все права защищены.

Плитка Venis Cubik Indic Gris Gloss 45x120 настенная V3080116

Код товара:	86067
Бренд:	Venis

© 2021 Все права защищены.

Плитка Venis Indic Gris Gloss 45x120 настенная V3080120

Код товара:	86068
Бренд:	Venis

© 2021 Все права защищены.

Керамогранит Venis Indic Gloss 80x80 V5700071

Код товара:	86069
Бренд:	Venis

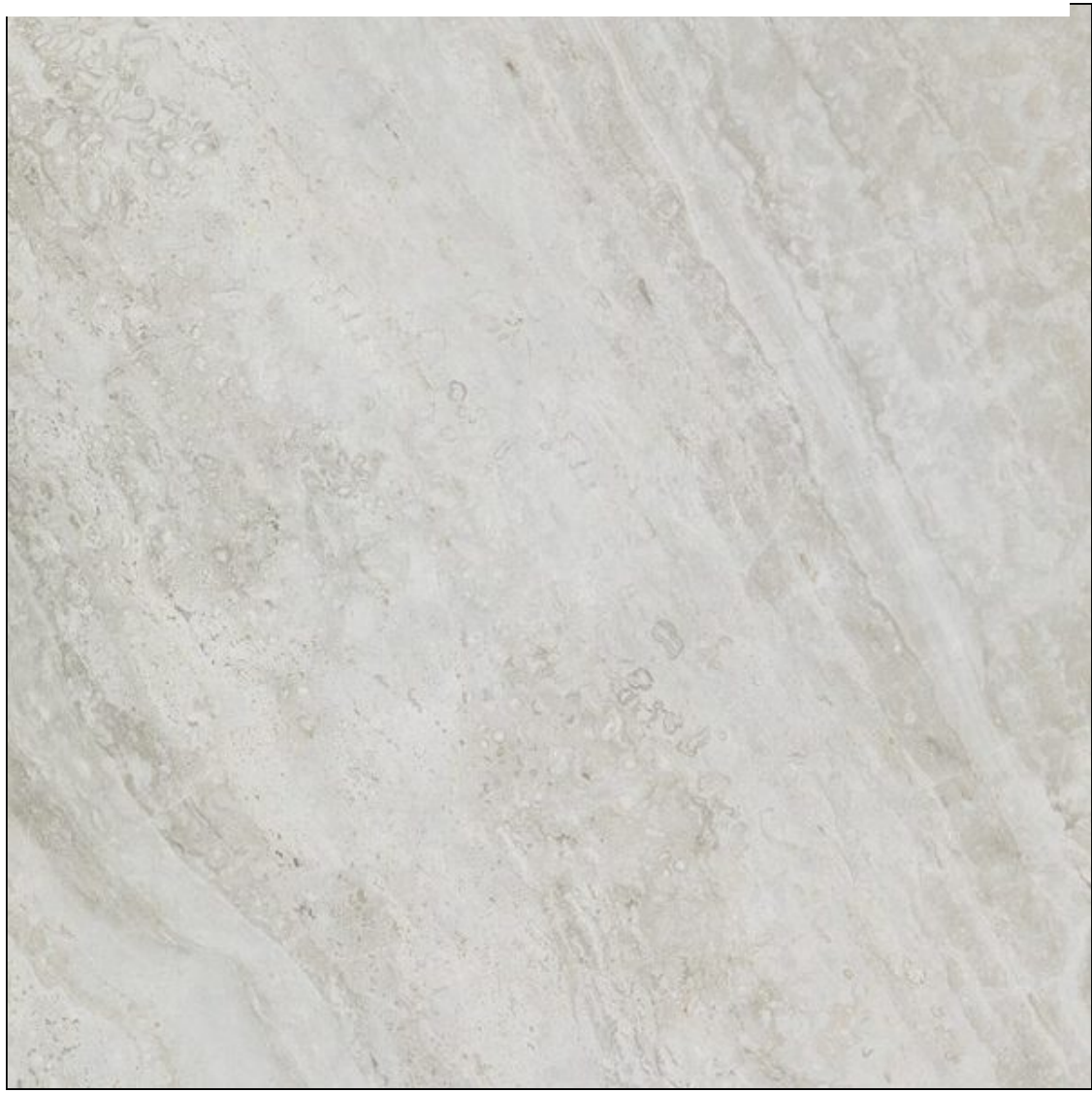

© 2021 Все права защищены.

Керамогранит Venis Indic 80x80 V5700074

Код товара:	86070
Бренд:	Venis

© 2021 Все права защищены.

Керамогранит Venis Indic Marfil 80x80 V5700101

Код товара:	86071
Бренд:	Venis

© 2021 Все права защищены.

Керамогранит Venis Indic Gris 80x80 V5700102

Код товара:	86072
Бренд:	Venis

© 2021 Все права защищены.

Керамогранит Venis Indic Gris Gloss 80x80 V5700118

Код товара:	86073
Бренд:	Venis

© 2021 Все права защищены.

Керамогранит Venis Indic Marfil 100x100 V9102881

Код товара:	86074
Бренд:	Venis

© 2021 Все права защищены.

Керамогранит Venis Indic Gris Nature 100x100 V91028771

Код товара:	87685
Бренд:	Venis

© 2021 Все права защищены.

Плитка Venis Indic Gris Nature 45x120 настенная V30801011

Код товара:	87686
Бренд:	Venis

© 2021 Все права защищены.

Керамогранит Indic Nature 100x100 Venis V91028751

Код товара:	87687
Бренд:	Venis

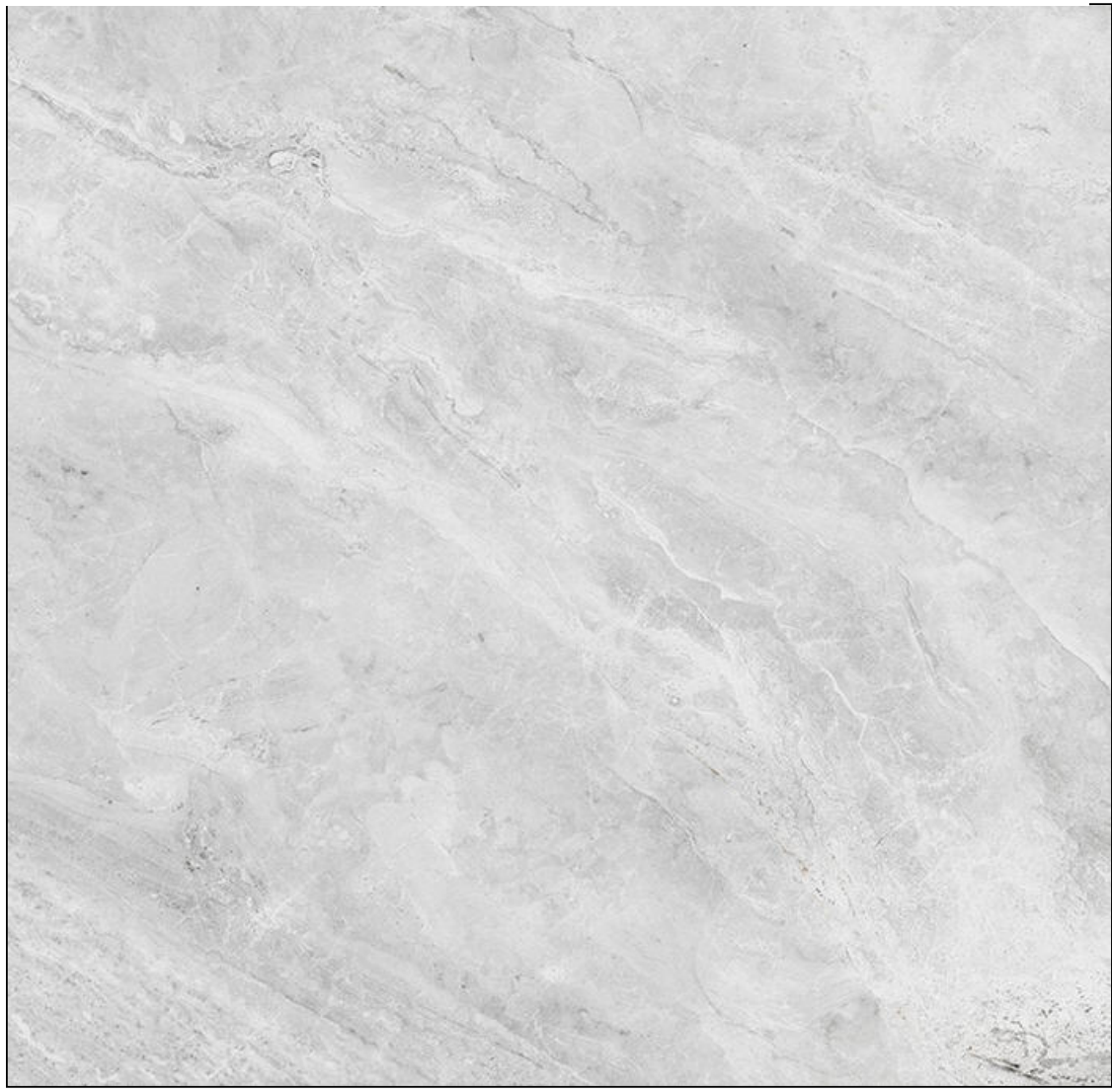

© 2021 Все права защищены.

Плитка Venis Indic Gloss 45x120 настенная V3080073

Код товара:	88383
Бренд:	Venis

© 2021 Все права защищены.

Керамогранит Venis Indic Gris Gloss 59.6x59.6 V55909441

Код товара:	247882
Бренд:	Venis

santehkeram.ru

© 2021 Все права защищены.

Плитка Venis Indic Nature 33.3x59.2 настенная V13498671

Код товара:	247884
Бренд:	Venis

© 2021 Все права защищены.

Плитка Venis Indic Nature Cubic 33.3x59.2 настенная V13498561

Код товара:	247886
Бренд:	Venis

© 2021 Все права защищены.

Плинтус Venis Indic Nature Zocalo 9x59.6 V44600941

Код товара:	247888
Бренд:	Venis

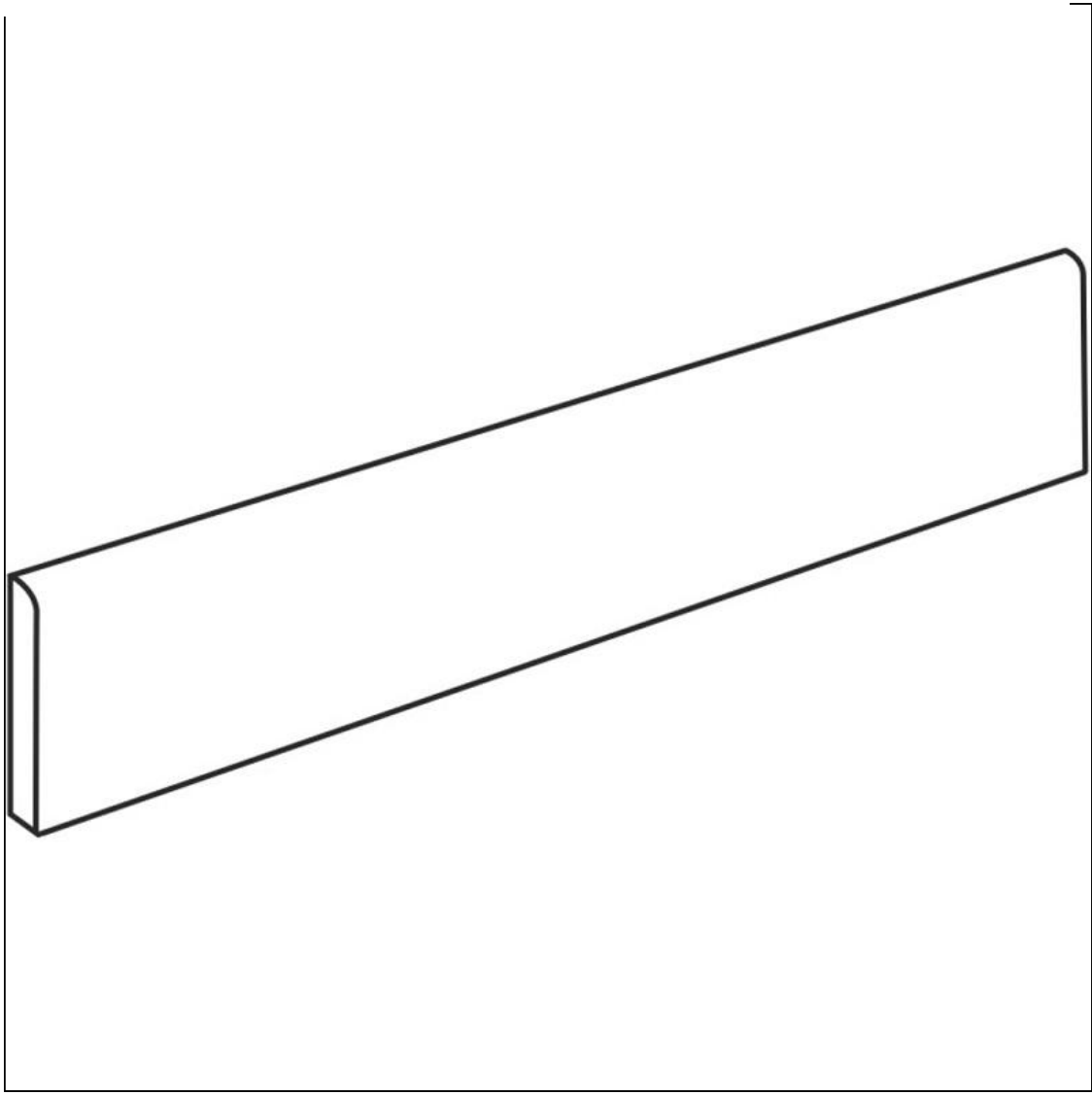

© 2021 Все права защищены.

Плинтус Venis Indic Nature Zocalo 9x80 V75906271

Код товара:	247889
Бренд:	Venis

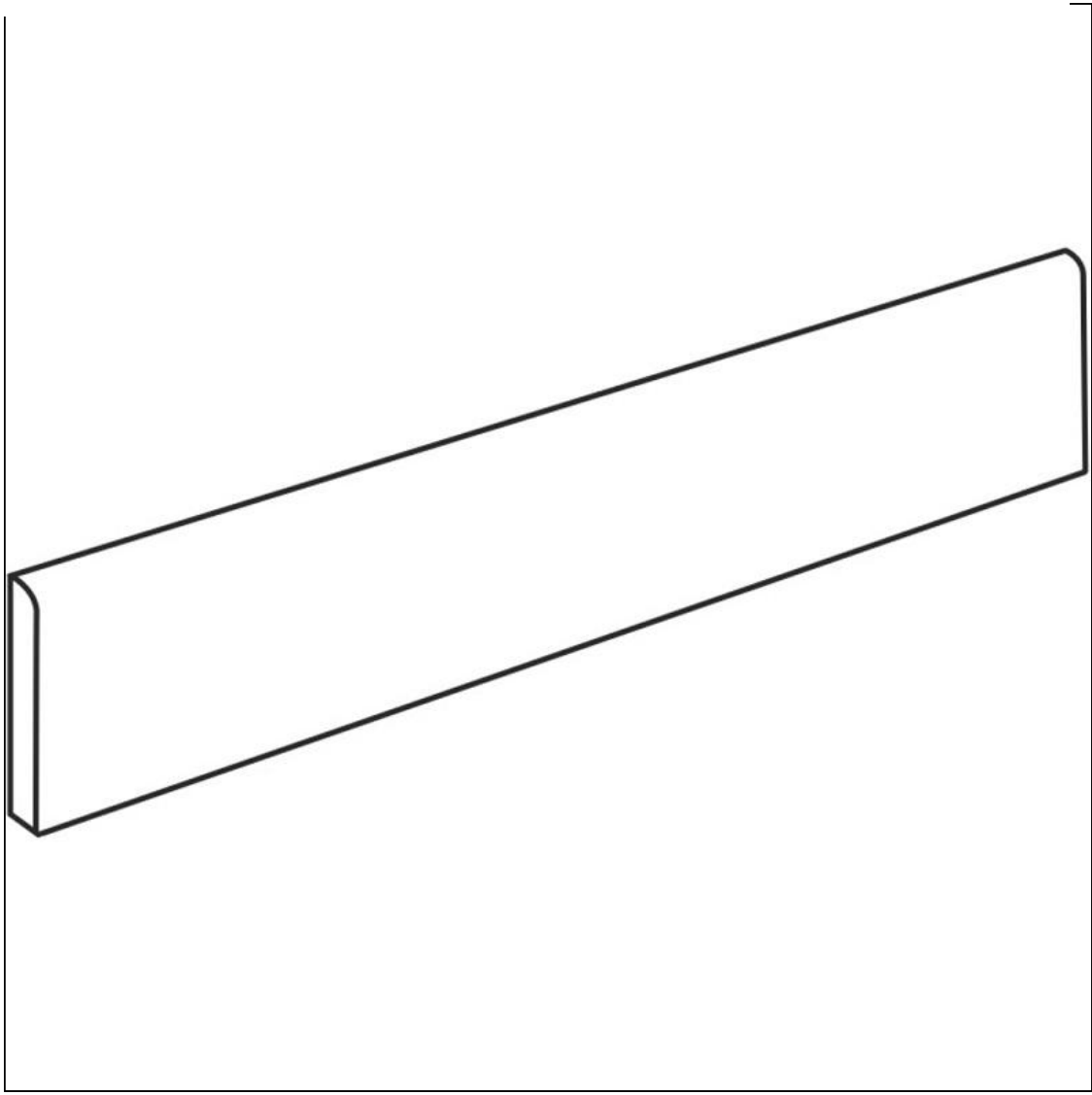

© 2021 Все права защищены.