Pictura (Naxos)

© 2021 Все права защищены.

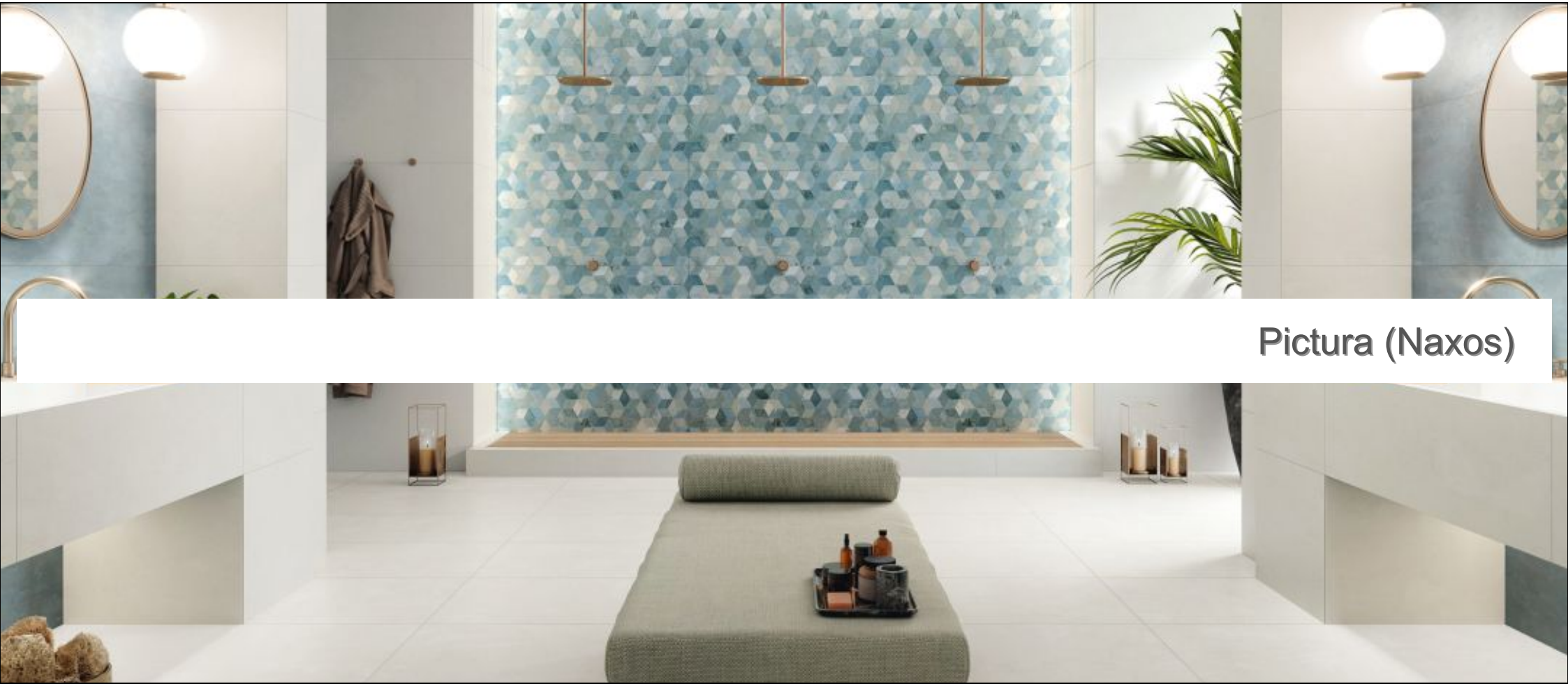

Pictura (Naxos)

© 2021 Все права защищены.

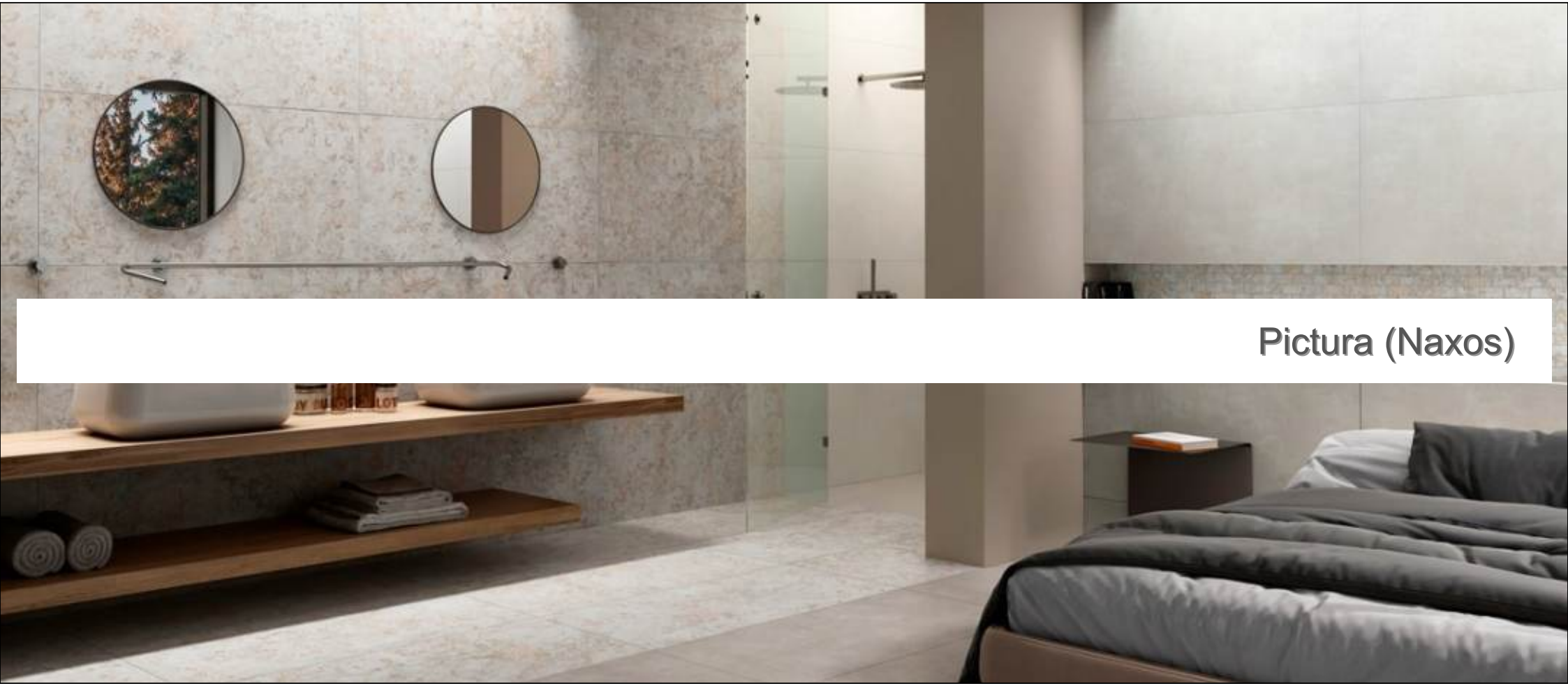

Pictura (Naxos)

© 2021 Все права защищены.

Pictura (Naxos)

© 2021 Все права защищены.

© 2021 Все права защищены.

Керамогранит Naxos Pictura Faber Aquileia Soft Rett 60x120 124757

Код товара:	199340
Бренд:	Naxos

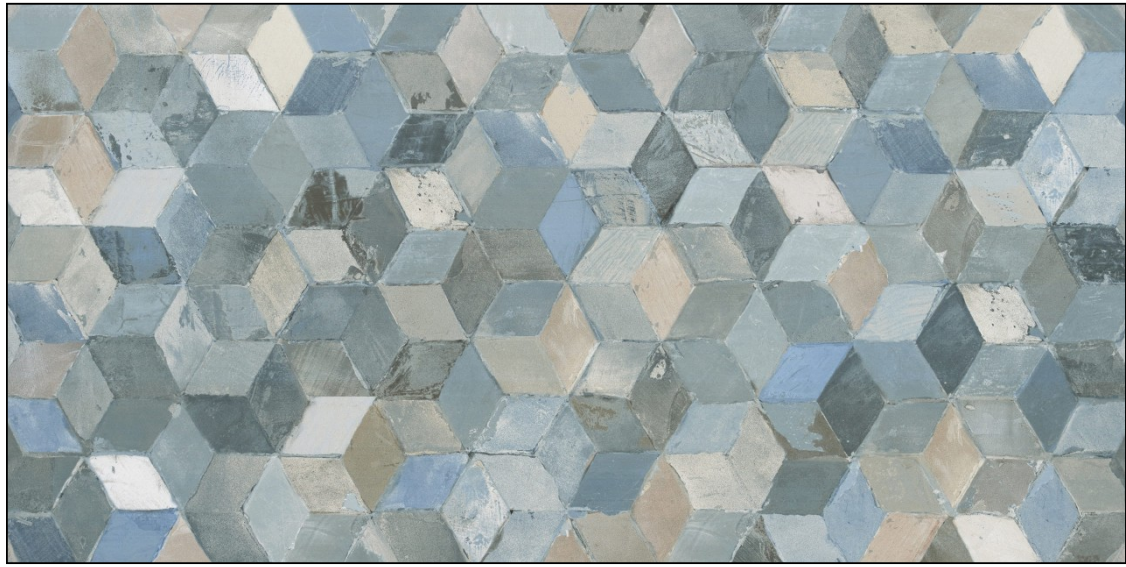

© 2021 Все права защищены.

Керамогранит Naxos Pictura Faber Canosa Soft Rett 60x120 124756

Код товара:	199341
Бренд:	Naxos

© 2021 Все права защищены.

Керамогранит Naxos Pictura Aquileia Soft Rett 60x120 124755

Код товара:	199342
Бренд:	Naxos

© 2021 Все права защищены.

Керамогранит Naxos Pictura Canosa Soft Rett 60x120 124754

Код товара:	199343
Бренд:	Naxos

© 2021 Все права защищены.

Керамогранит Naxos Pictura Capua Soft Rett 60x120 124753

Код товара:	199344
Бренд:	Naxos

© 2021 Все права защищены.

Керамогранит Naxos Pictura Frammenti Soft Rett 60x120 124759

Код товара:	199345
Бренд:	Naxos

© 2021 Все права защищены.

Керамогранит Naxos Pictura Luni Soft Rett 60x120 124751

Код товара:	199346
Бренд:	Naxos

© 2021 Все права защищены.

Керамогранит Naxos Pictura Tivoli Nat Rett 60x120 124761

Код товара:	199347
Бренд:	Naxos

© 2021 Все права защищены.

Керамогранит Naxos Pictura Veleia Soft Rett 60x120 124752

Код товара:	199348
Бренд:	Naxos

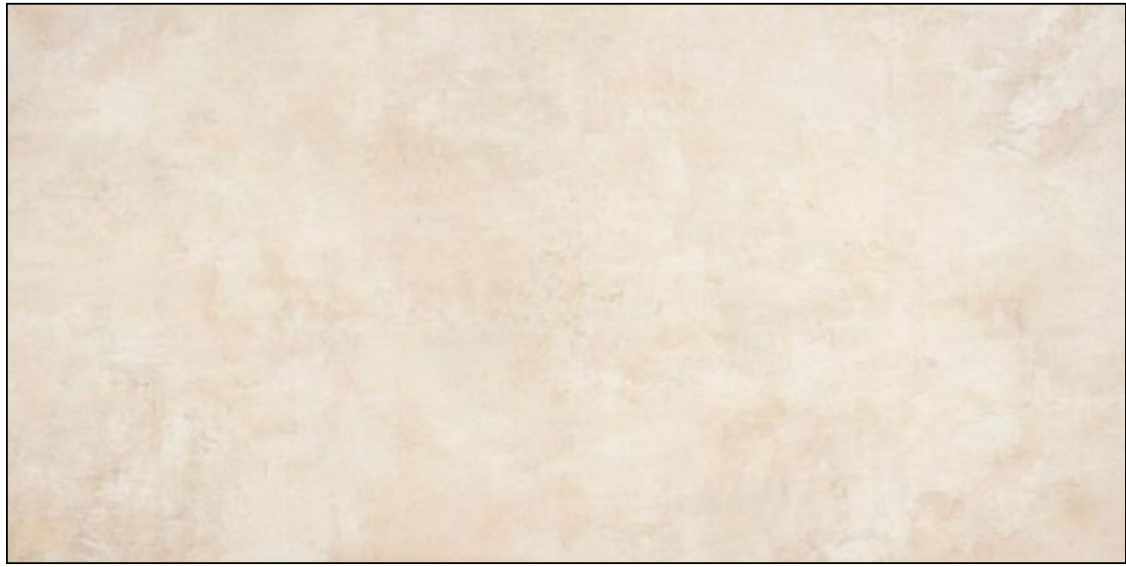

© 2021 Все права защищены.

Керамогранит Naxos Pictura Realmonte Soft Rett 60x120 124758

Код товара:	202514
Бренд:	Naxos

© 2021 Все права защищены.

Декор Naxos Pictura Fascia Insula Soft Rett 60x120 125105

Код товара:	202527
Бренд:	Naxos

© 2021 Все права защищены.

Керамогранит Naxos Pictura Capua Nat Rett 60x60 124769

Код товара:	202528
Бренд:	Naxos

© 2021 Все права защищены.

Керамогранит Naxos Pictura Luni Nat Rett 60x60 124767

Код товара:	202529
Бренд:	Naxos

© 2021 Все права защищены.

Керамогранит Naxos Pictura Aquileia Soft Rett 60x60 124765

Код товара:	202530
Бренд:	Naxos

© 2021 Все права защищены.

Керамогранит Naxos Pictura Luni Nat Rett 60x120 124760

Код товара:	239734
Бренд:	Naxos

© 2021 Все права защищены.

Керамогранит Naxos Pictura Tivoli Nat Rett 60x60 124768

Код товара:	239735
Бренд:	Naxos

© 2021 Все права защищены.

Керамогранит Naxos Pictura Veleia Soft Rett 60x60 124766

Код товара:	239736
Бренд:	Naxos

© 2021 Все права защищены.

Керамогранит Naxos Pictura Luni Soft Ret 30x60 128075

Код товара:	295343
Бренд:	Naxos

© 2021 Все права защищены.

Керамогранит Naxos Pictura Veleia Soft Ret 30x60 128076

Код товара:	295344
Бренд:	Naxos

© 2021 Все права защищены.

Керамогранит Naxos Pictura Canosa Soft Ret 30x60 128078

Код товара:	295345
Бренд:	Naxos

© 2021 Все права защищены.

Керамогранит Naxos Pictura Capua Soft Ret 30x60 128079

Код товара:	295346
Бренд:	Naxos

© 2021 Все права защищены.

Керамогранит Naxos Pictura Aquileia Soft Ret 30x60 128080

Код товара:	295347
Бренд:	Naxos

© 2021 Все права защищены.

Декор Naxos Pictura Flora Soft Ret 30x60 128081

Код товара:	295348
Бренд:	Naxos

© 2021 Все права защищены.

Декор Naxos Pictura Materia Soft Ret 30x60 128085

Код товара:	295349
Бренд:	Naxos

© 2021 Все права защищены.

Декор Naxos Pictura Terre Soft Ret 30x60 128086

Код товара:	295350
Бренд:	Naxos

© 2021 Все права защищены.

Декор Naxos Pictura Fascia Tema Mix 30x60 128216

Код товара:	295351
Бренд:	Naxos

© 2021 Все права защищены.

Декор Naxos Pictura Fascia Renoir Mix 30x60 128217

Код товара:	295352
Бренд:	Naxos

© 2021 Все права защищены.

Керамогранит Naxos Pictura Capua Nat Rett 60x120 124762

Код товара:	295353
Бренд:	Naxos

© 2021 Все права защищены.

Декор Naxos Pictura Frammenti Nat Ret 60x120 124763

Код товара:	295354
Бренд:	Naxos

© 2021 Все права защищены.

Керамогранит Naxos Pictura Canosa Soft Rett 60x60 124764

Код товара:	295355
Бренд:	Naxos

© 2021 Все права защищены.

Мозаика Naxos Pictura Luni Mosmosaico Su Rete 4.7x4.7 30x30 125527

Код товара:	295356
Бренд:	Naxos

© 2021 Все права защищены.

Мозаика Naxos Pictura Tivoli Mosmosaico Su Rete 4.7x4.7 30x30 125528

Код товара:	295357
Бренд:	Naxos

© 2021 Все права защищены.

Мозаика Naxos Pictura Capua Mosmosaico Su Rete 4.7x4.7 30x30 125529

Код товара:	295358
Бренд:	Naxos

© 2021 Все права защищены.

Мозаика Naxos Pictura Veleia Mosmosaico Su Rete Soft 4.7x4.7 30x30 125530

Код товара:	295359
Бренд:	Naxos

© 2021 Все права защищены.

Мозаика Naxos Pictura Canosa Mosmosaico Su Rete Soft 4.7x4.7 30x30 125531

Код товара:	295360
Бренд:	Naxos

© 2021 Все права защищены.

Мозаика Naxos Pictura Aquileia Mosmosaico Su Rete Soft 4.7x4.7 30x30 125532

Код товара:	295361
Бренд:	Naxos

© 2021 Все права защищены.

Мозаика Naxos Pictura Modulo Urbs Tivoli 20.2x32 125535

Код товара:	295362
Бренд:	Naxos

© 2021 Все права защищены.

Мозаика Naxos Pictura Modulo Urbs Capua 20.2x32 125536

Код товара:	295363
Бренд:	Naxos

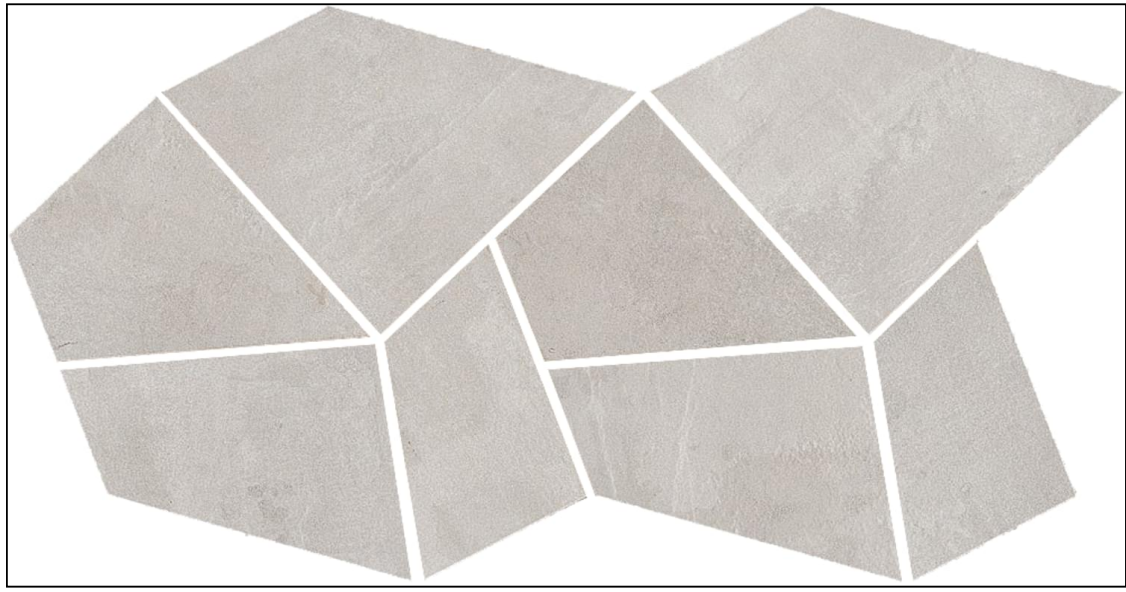

© 2021 Все права защищены.

Мозаика Naxos Pictura Modulo Artem Realmonte 27.2x28.2 125537

Код товара:	295364
Бренд:	Naxos

© 2021 Все права защищены.

Мозаика Naxos Pictura Spaccatella Realmonte 31.5x33.3 125533

Код товара:	295365
Бренд:	Naxos

© 2021 Все права защищены.

Мозаика Naxos Pictura Spaccatella Frammenti 31.5x33.3 125534

Код товара:	295366
Бренд:	Naxos

© 2021 Все права защищены.

Декор Naxos Pictura Fascia Villae 60x120 125104

Код товара:	295367
Бренд:	Naxos

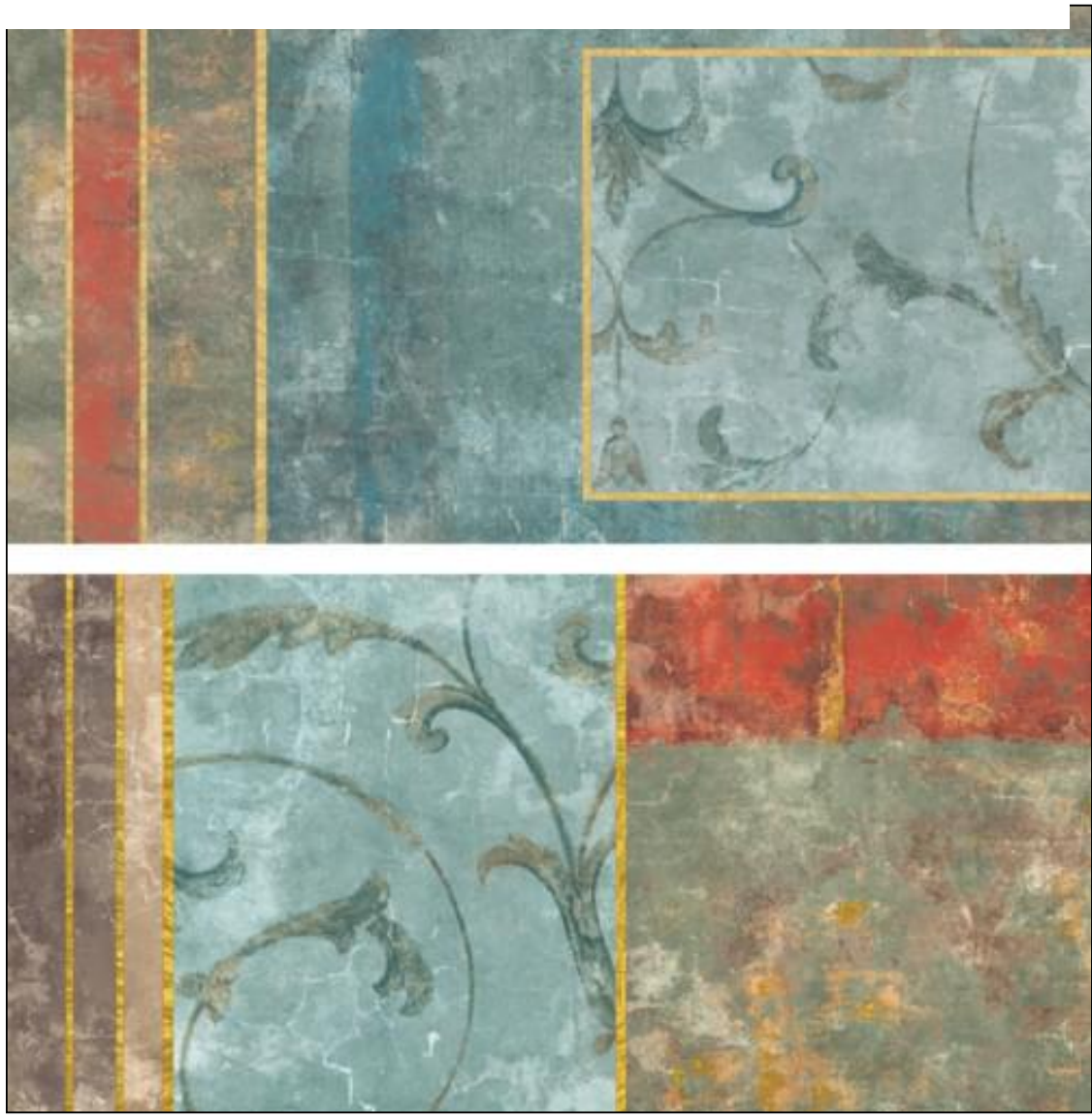

© 2021 Все права защищены.

Ступень Naxos Pictura Luni Gradino Costa Retta 33x120 125538

Код товара:	295368
Бренд:	Naxos

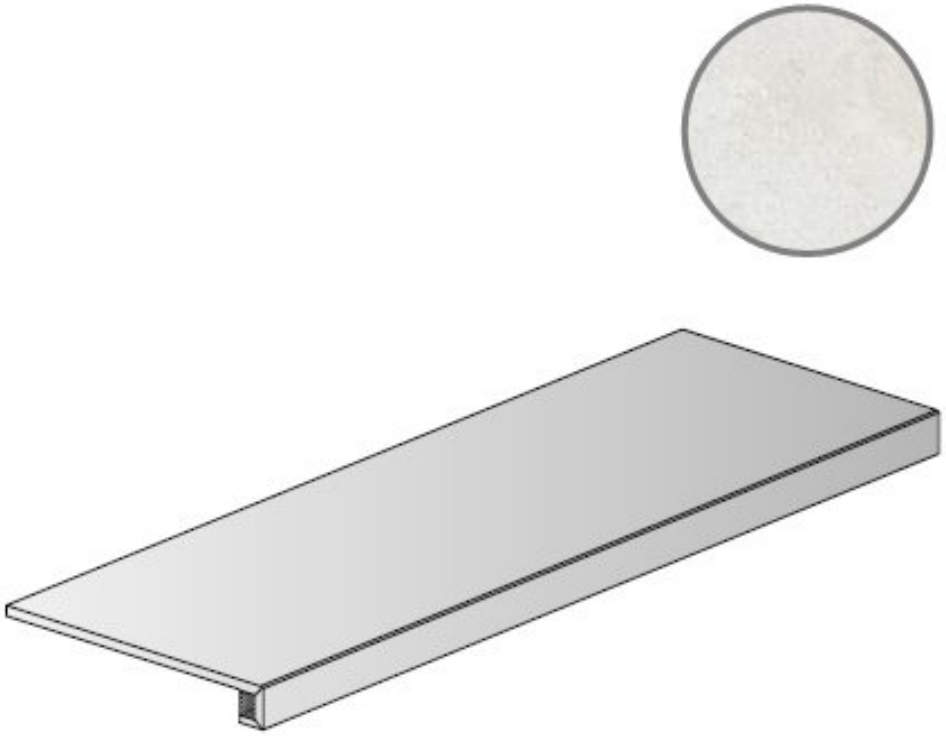

© 2021 Все права защищены.

Ступень Naxos Pictura Tivoli Gradino Costa Retta 33x120 125539

Код товара:	295369
Бренд:	Naxos

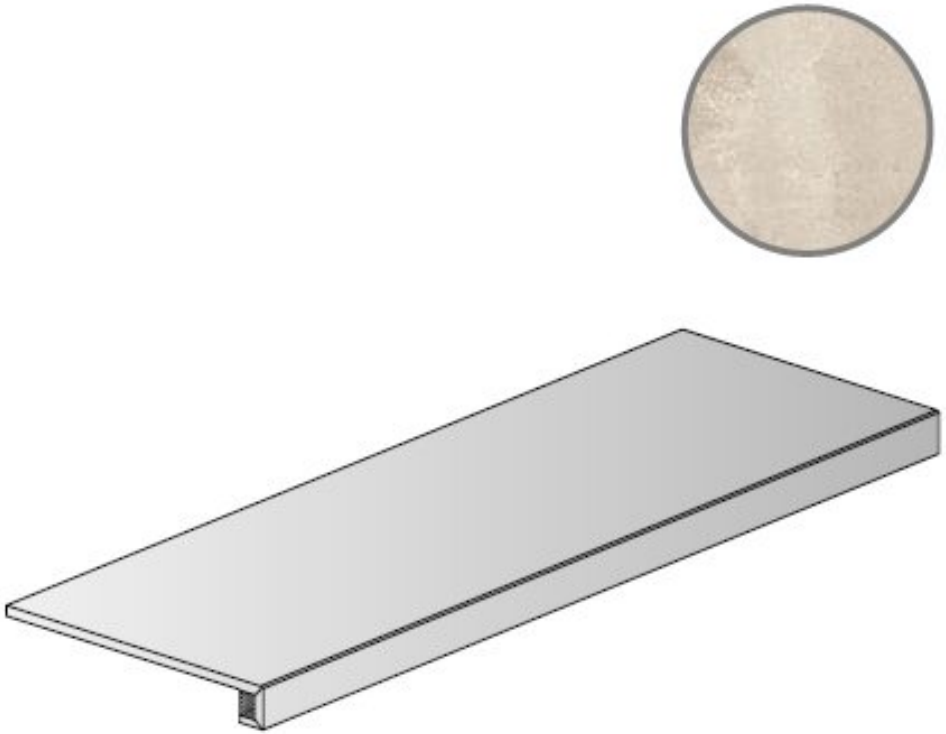

© 2021 Все права защищены.

Ступень Naxos Pictura Capua Gradino Costa Retta 33x120 125540

Код товара:	295370
Бренд:	Naxos

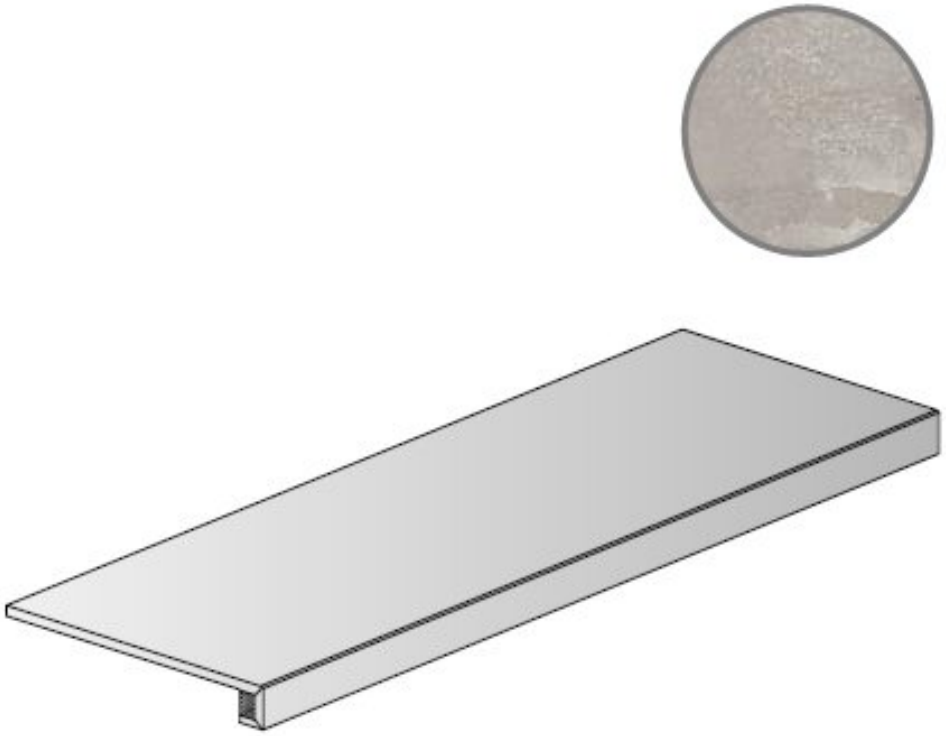

© 2021 Все права защищены.

Ступень Naxos Pictura Luni Soft Gradino Costa Retta 33x120 125541

Код товара:	295371
Бренд:	Naxos

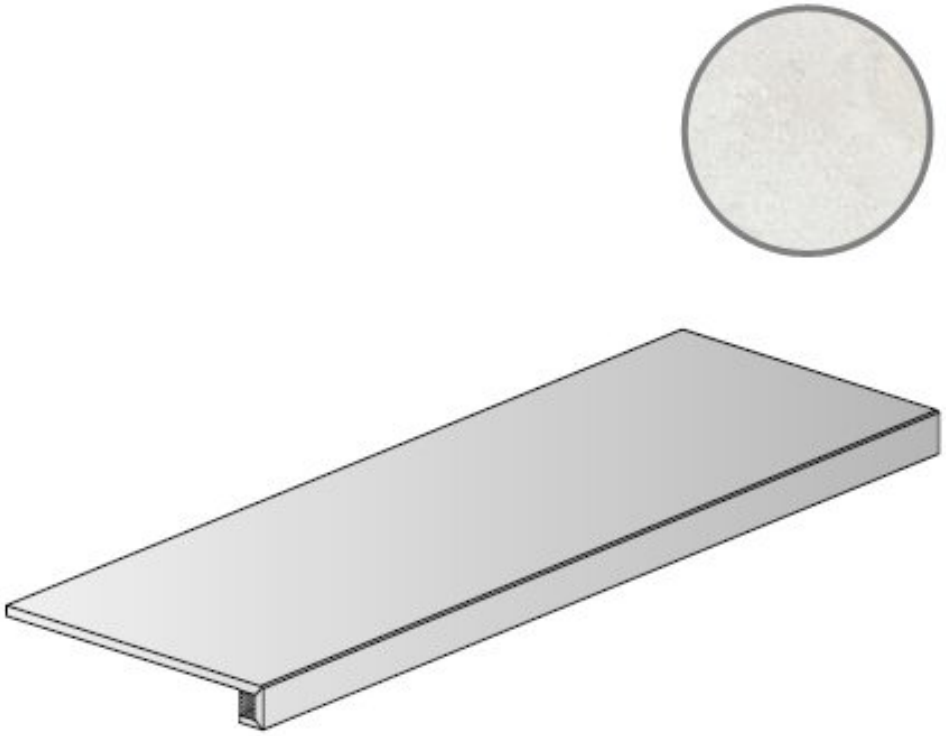

© 2021 Все права защищены.

Ступень Naxos Pictura Veleia Soft Gradino Costa Retta 33x120 125542

Код товара:	295372
Бренд:	Naxos

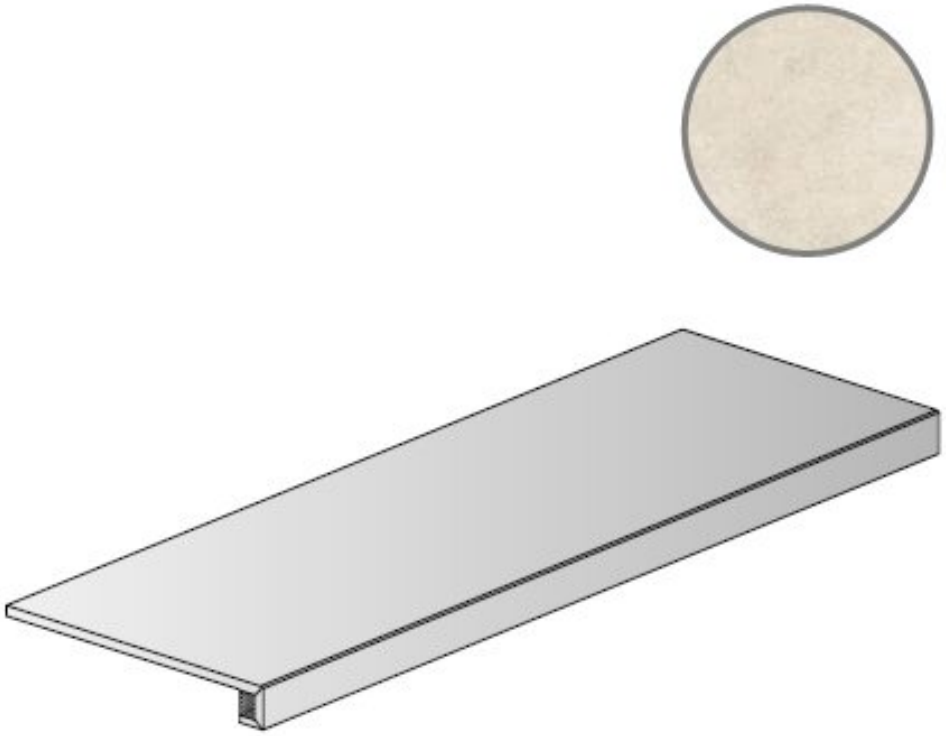

© 2021 Все права защищены.

Ступень Naxos Pictura Capua Soft Gradino Costa Retta 33x120 125543

Код товара:	295373
Бренд:	Naxos

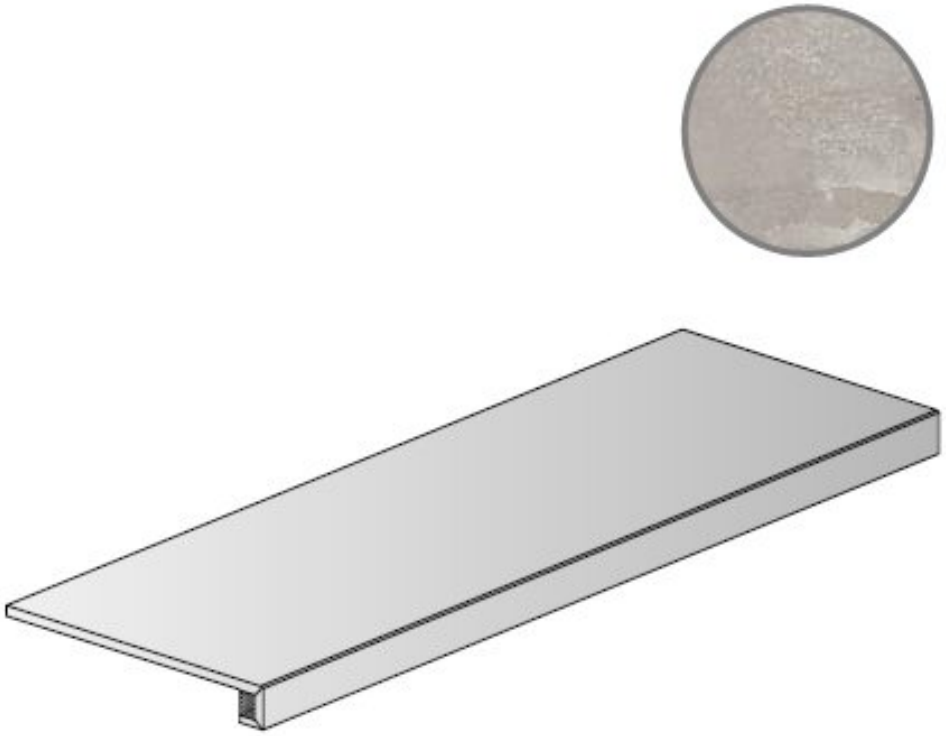

© 2021 Все права защищены.

Ступень Naxos Pictura Canosa Soft Gradino Costa Retta 33x120 125544

Код товара:	295374
Бренд:	Naxos

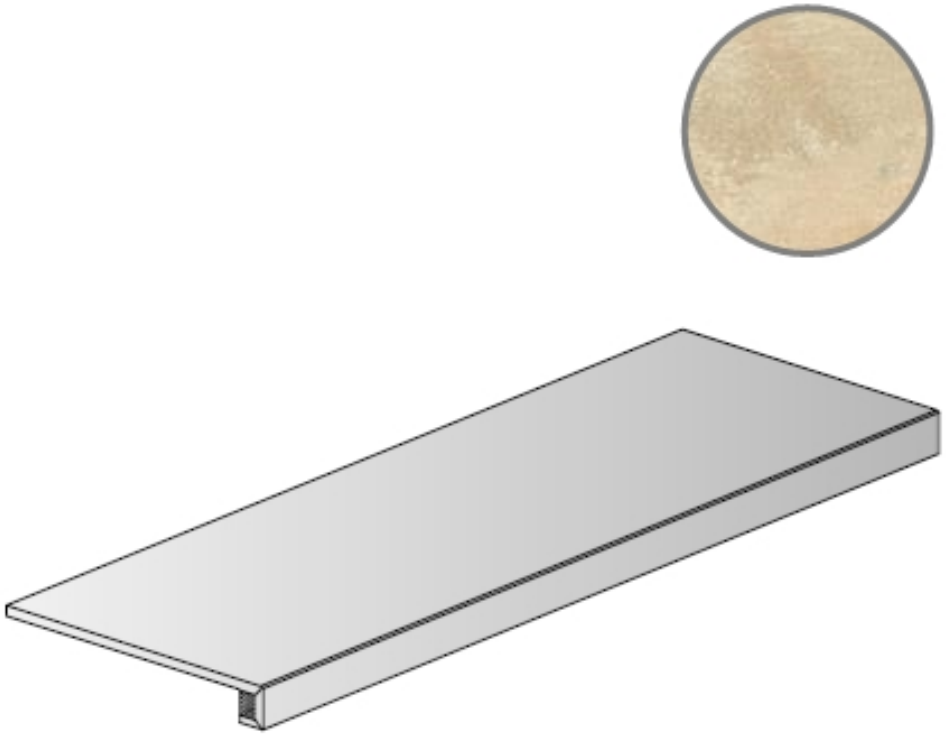

© 2021 Все права защищены.

Ступень Naxos Pictura Aquileia Soft Gradino Costa Retta 33x120 125545

Код товара:	295375
Бренд:	Naxos

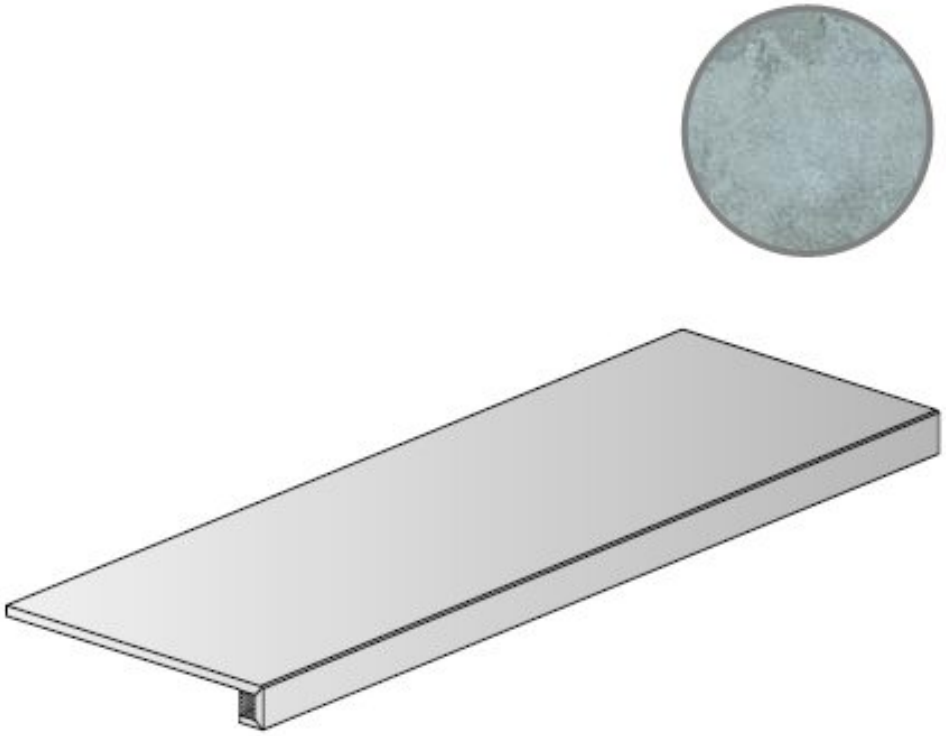

© 2021 Все права защищены.

Ступень Naxos Pictura Luni Gradino Angolare Costa Ret Dx 33x120 125551

Код товара:	295376
Бренд:	Naxos

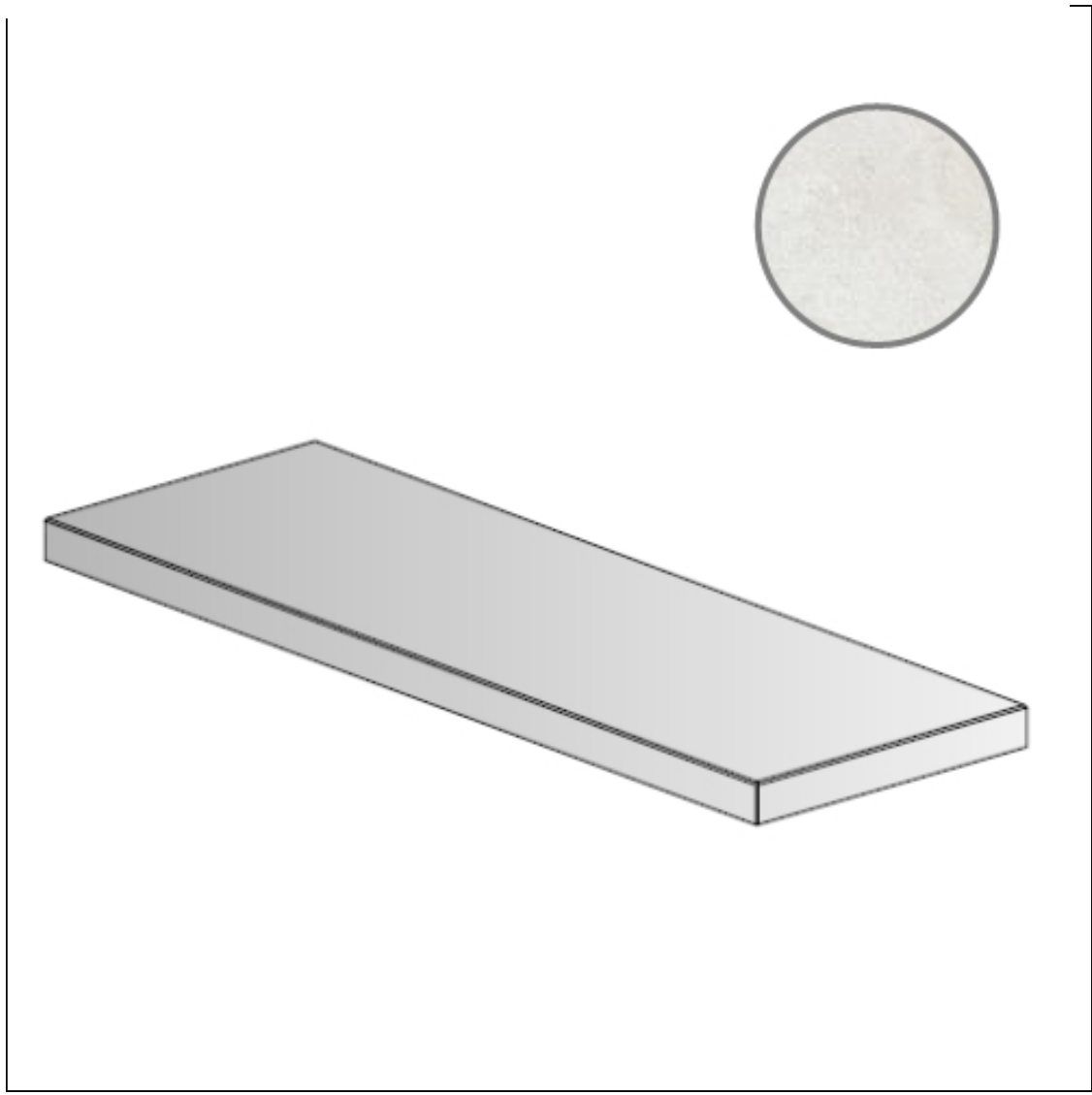

© 2021 Все права защищены.

Ступень Naxos Pictura Luni Gradino Angolare Costa Ret Sx 33x120 125552

Код товара:	295377
Бренд:	Naxos

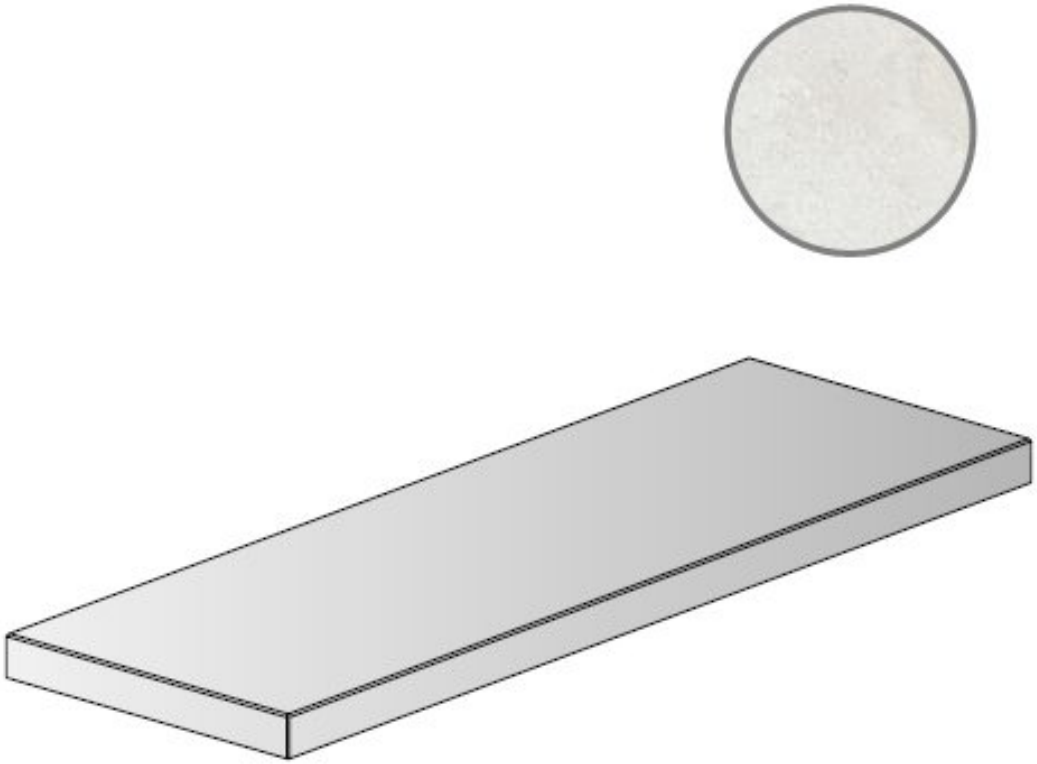

© 2021 Все права защищены.

Ступень Naxos Pictura Tivoli Gradino Angolare Costa Ret Dx 33x120 125553

Код товара:	295378
Бренд:	Naxos

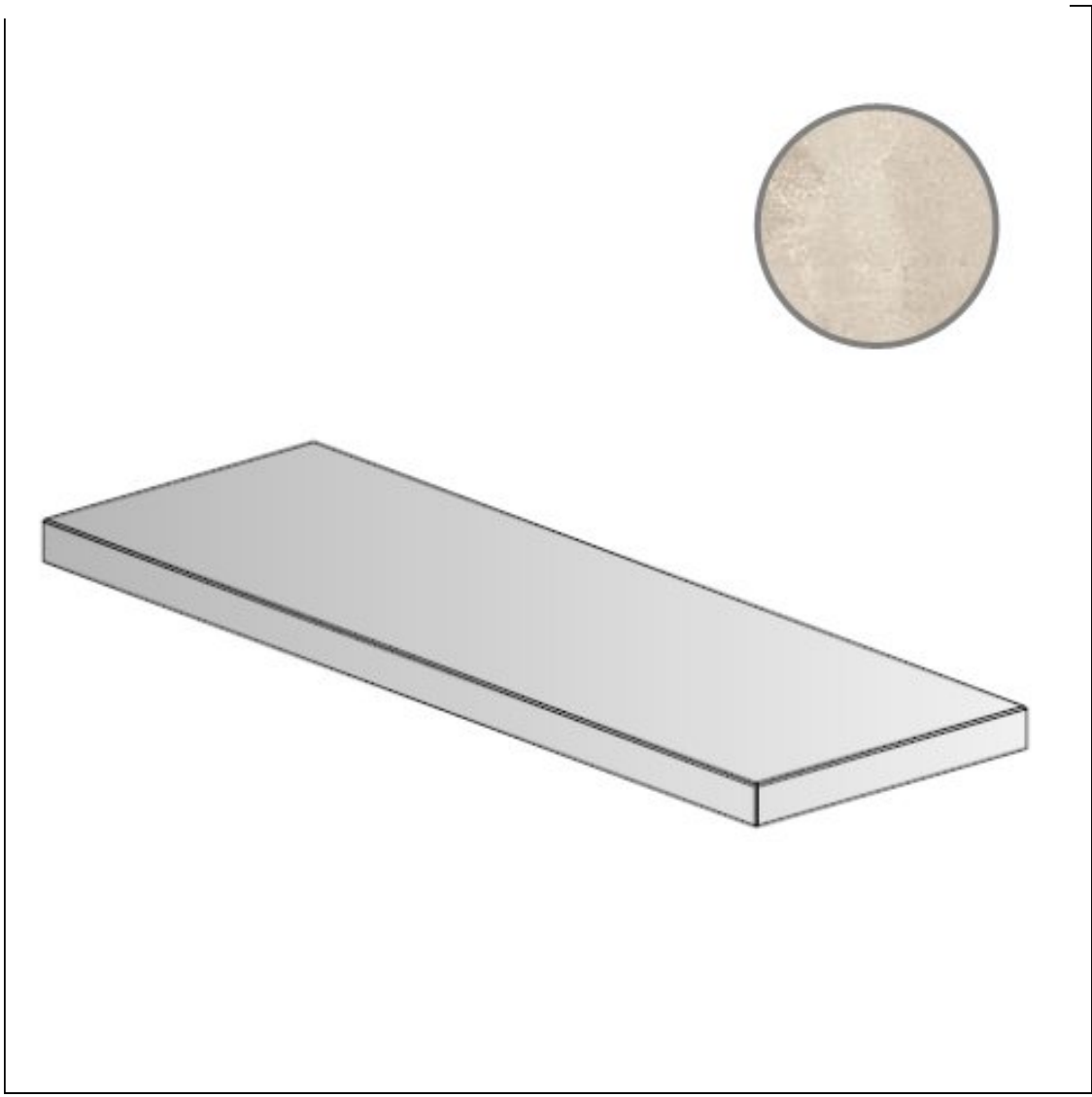

© 2021 Все права защищены.

Ступень Naxos Pictura Tivoli Gradino Angolare Costa Ret Sx 33x120 125554

Код товара:	295379
Бренд:	Naxos

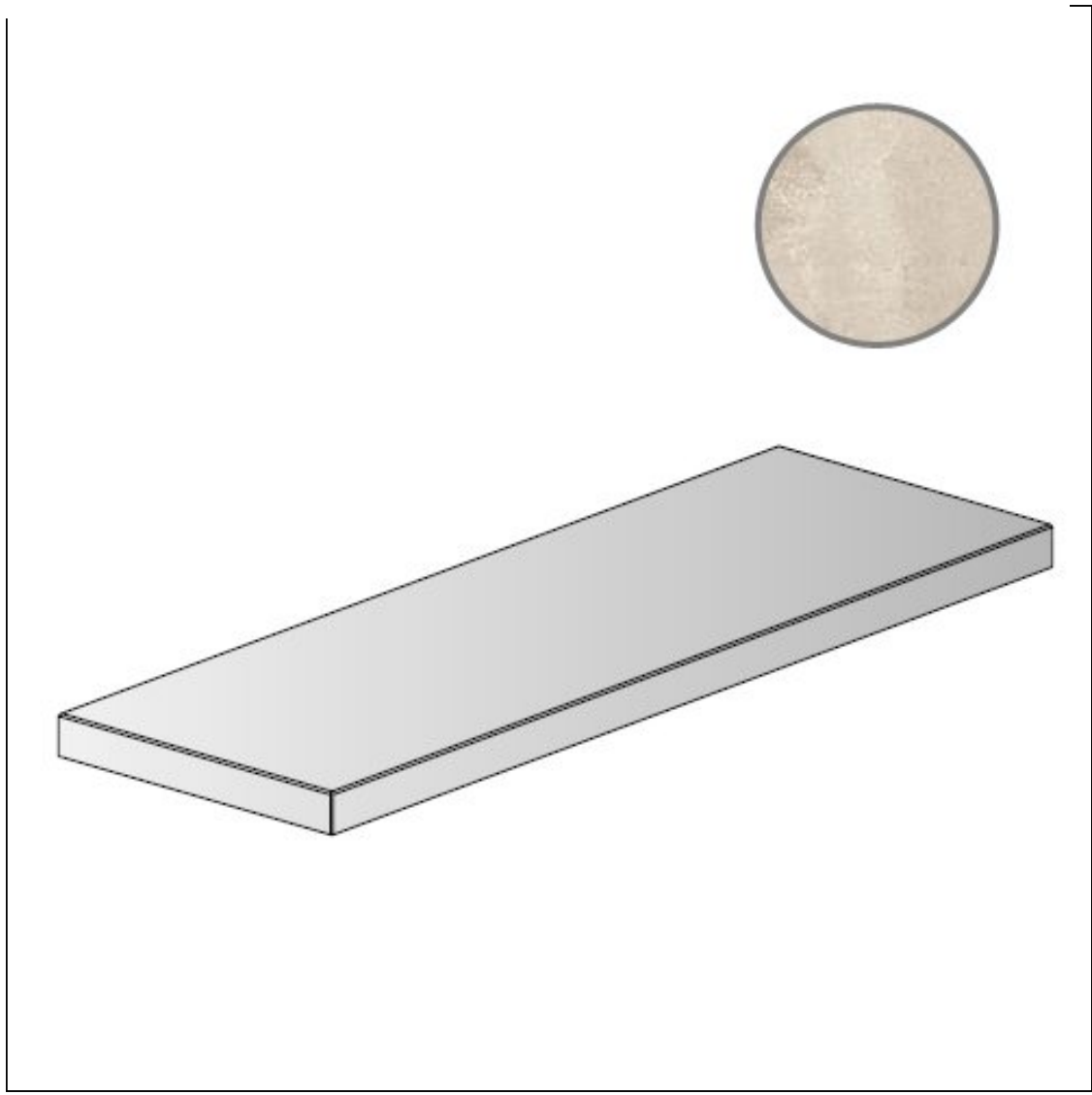

© 2021 Все права защищены.

Ступень Naxos Pictura Capua Gradino Angolare Costa Ret Dx 33x120 125555

Код товара:	295380
Бренд:	Naxos

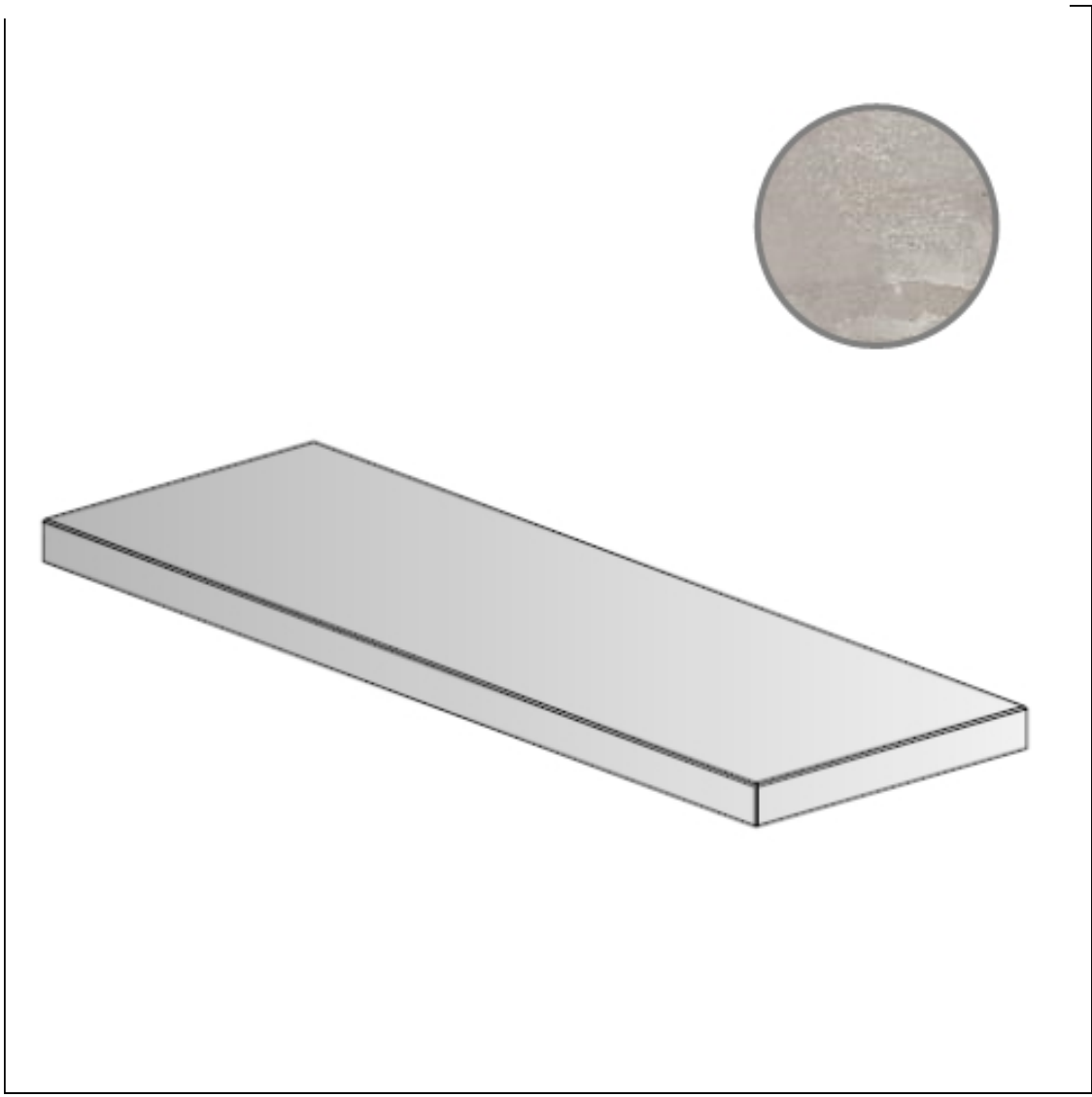

© 2021 Все права защищены.

Ступень Naxos Pictura Capua Gradino Angolare Costa Ret Sx 33x120 125556

Код товара:	295381
Бренд:	Naxos

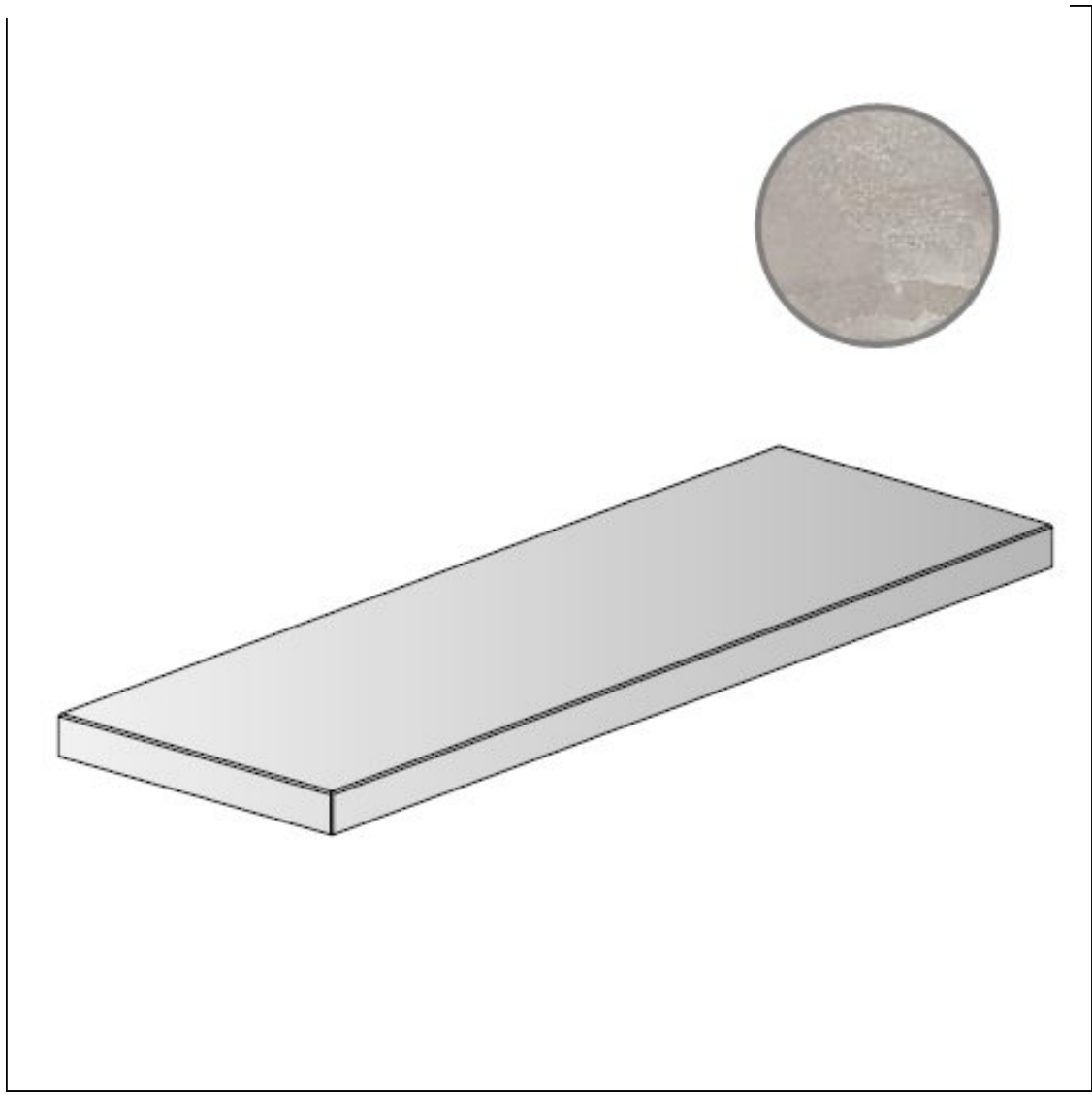

© 2021 Все права защищены.

Ступень Naxos Pictura Luni Soft Gradino Angolare Costa Ret Dx 33x120 125557

Код товара:	295382
Бренд:	Naxos

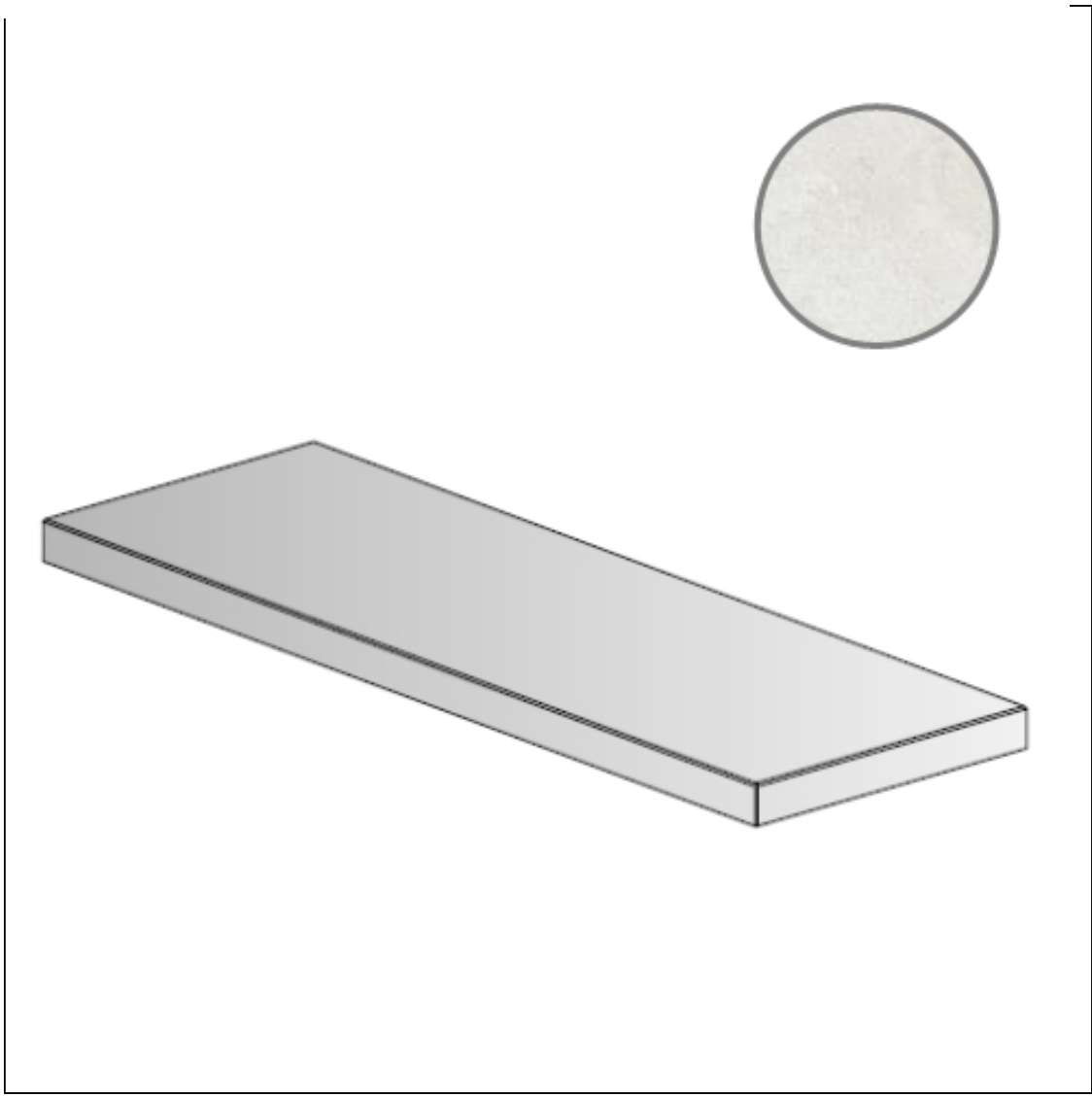

© 2021 Все права защищены.

Ступень Naxos Pictura Luni Soft Gradino Angolare Costa Ret Sx 33x120 125558

Код товара:	295383
Бренд:	Naxos

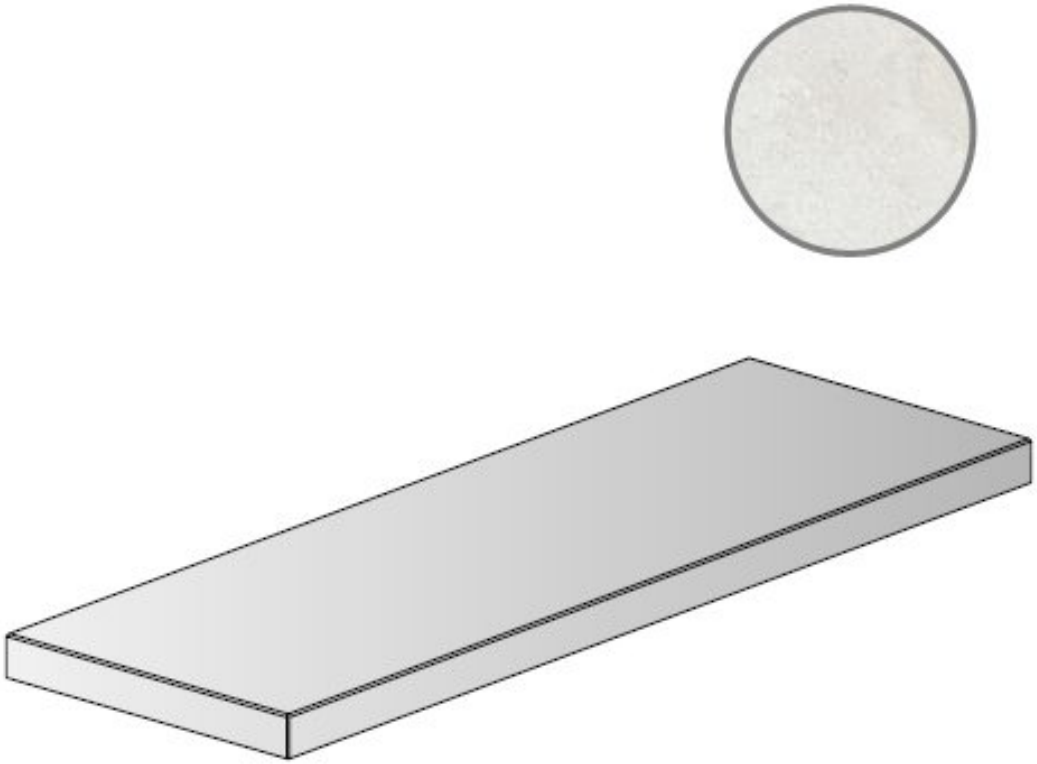

© 2021 Все права защищены.

Ступень Naxos Pictura Veleia Soft Gradino Angolare Costa Ret Dx 33x120 125559

Код товара:	295384
Бренд:	Naxos

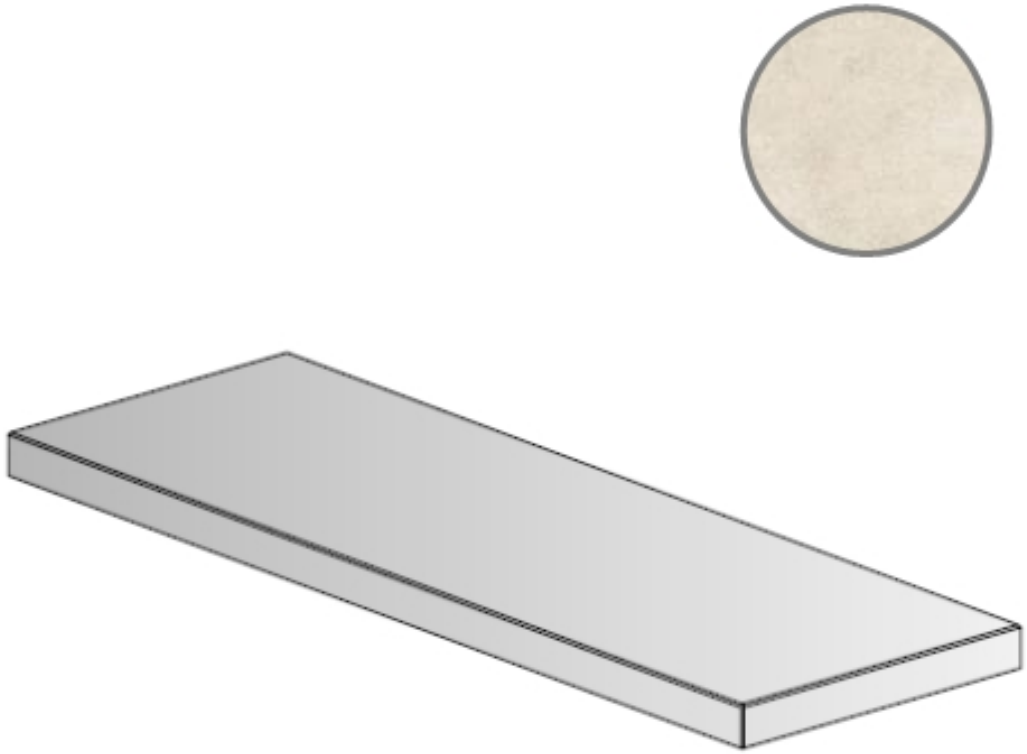

© 2021 Все права защищены.

Ступень Naxos Pictura Veleia Soft Gradino Angolare Costa Ret Sx 33x120 125560

Код товара:	295385
Бренд:	Naxos

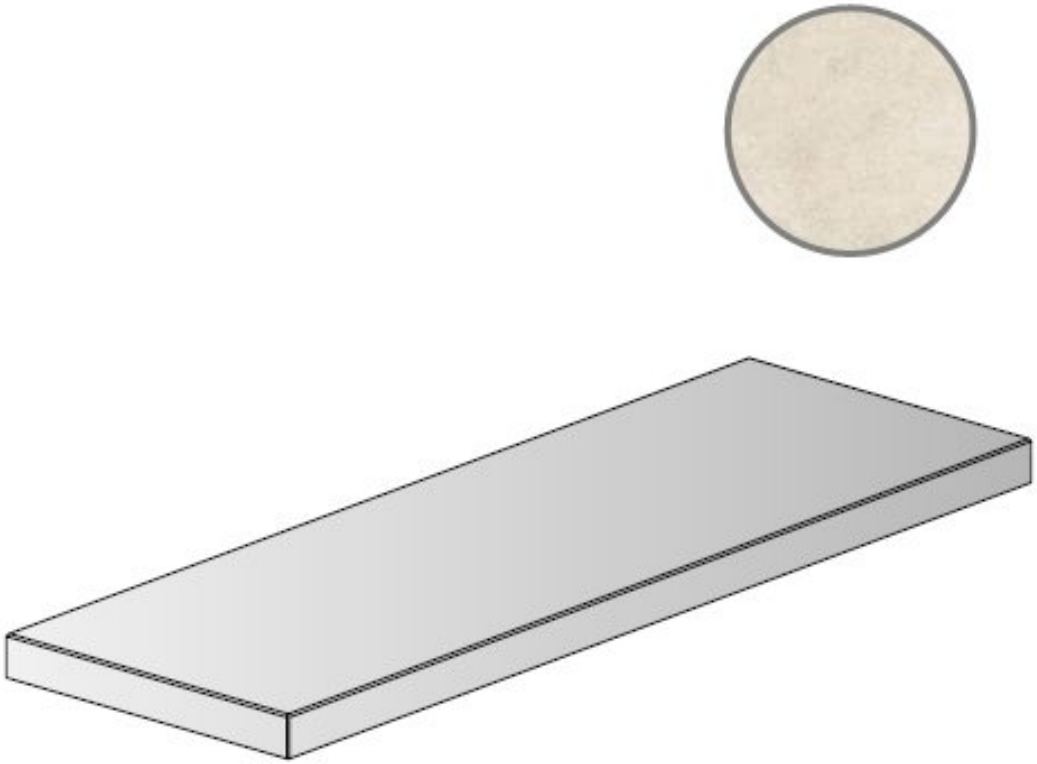

© 2021 Все права защищены.

Ступень Naxos Pictura Capua Soft Gradino Angolare Costa Ret Dx 33x120 125561

Код товара:	295386
Бренд:	Naxos

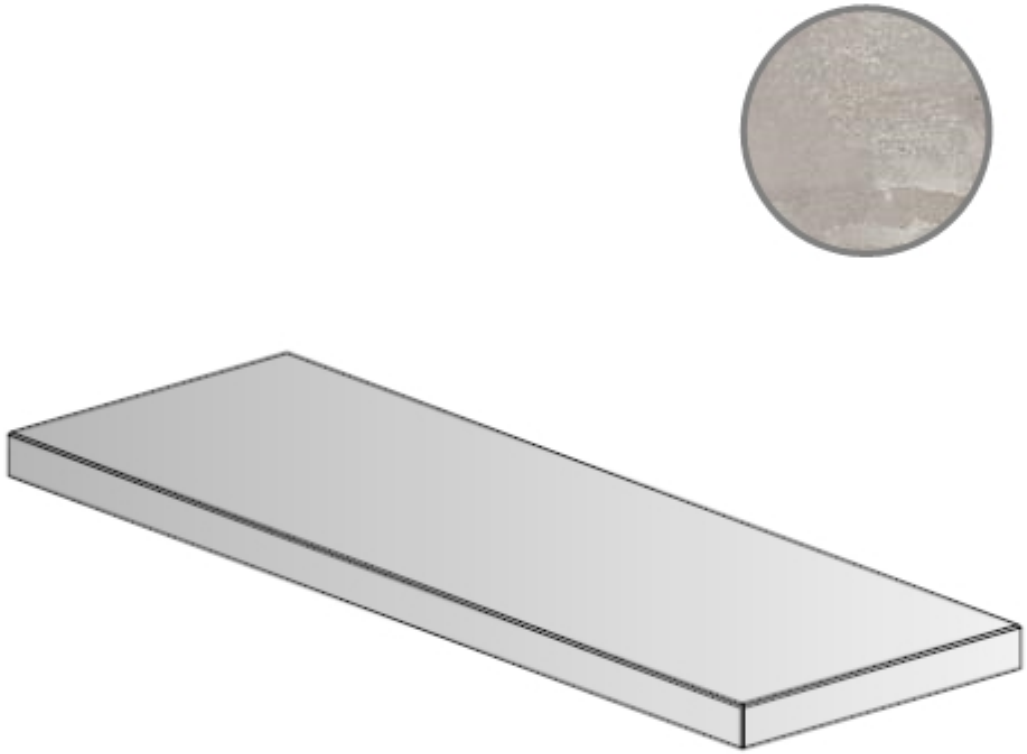

© 2021 Все права защищены.

Ступень Naxos Pictura Capua Soft Gradino Angolare Costa Ret Sx 33x120 125562

Код товара:	295387
Бренд:	Naxos

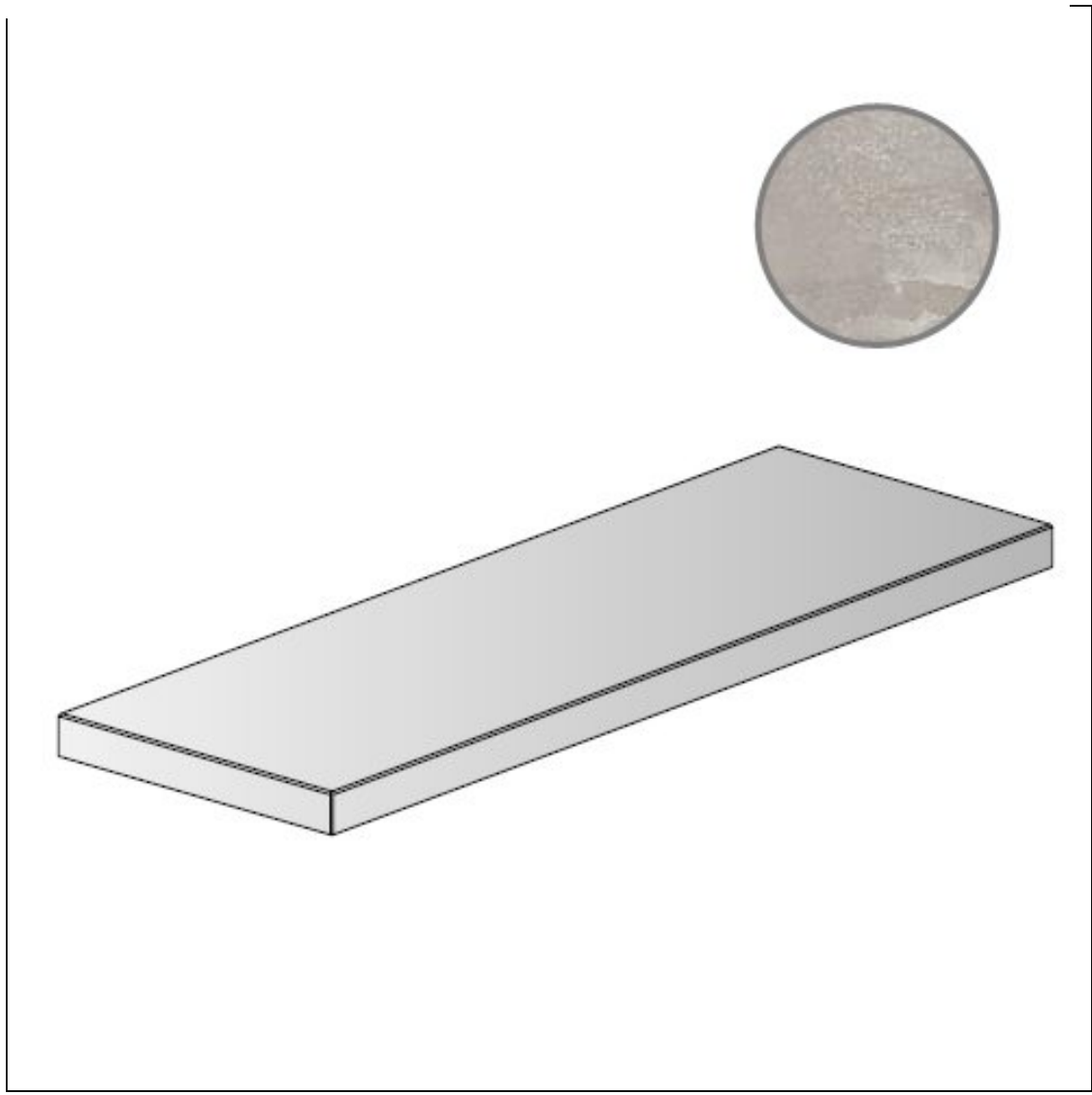

© 2021 Все права защищены.

Ступень Naxos Pictura Canosa Soft Gradino Angolare Costa Ret Dx 33x120 125563

Код товара:	295388
Бренд:	Naxos

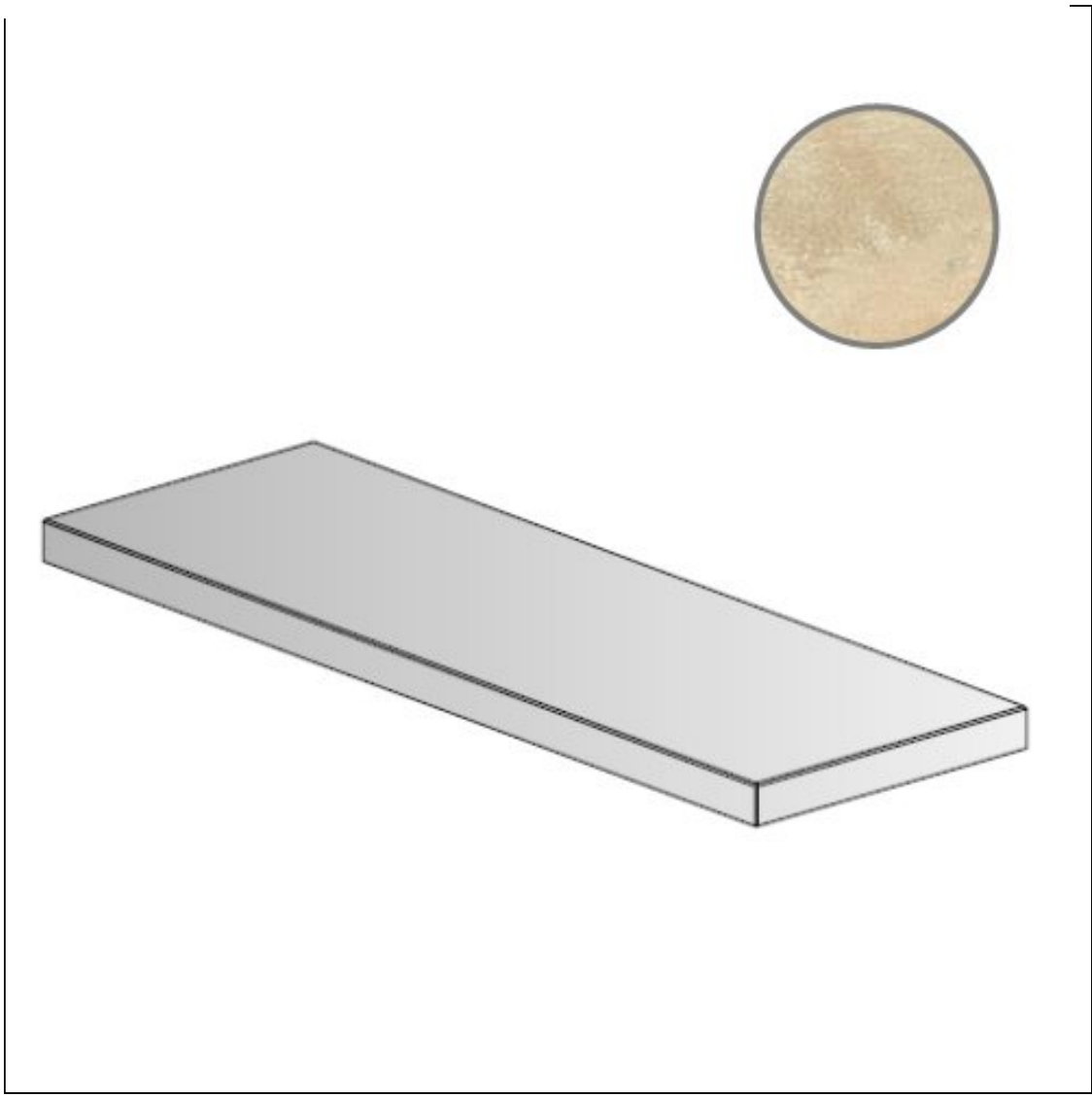

© 2021 Все права защищены.

Ступень Naxos Pictura Canosa Soft Gradino Angolare Costa Ret Sx 33x120 125564

Код товара:	295389
Бренд:	Naxos

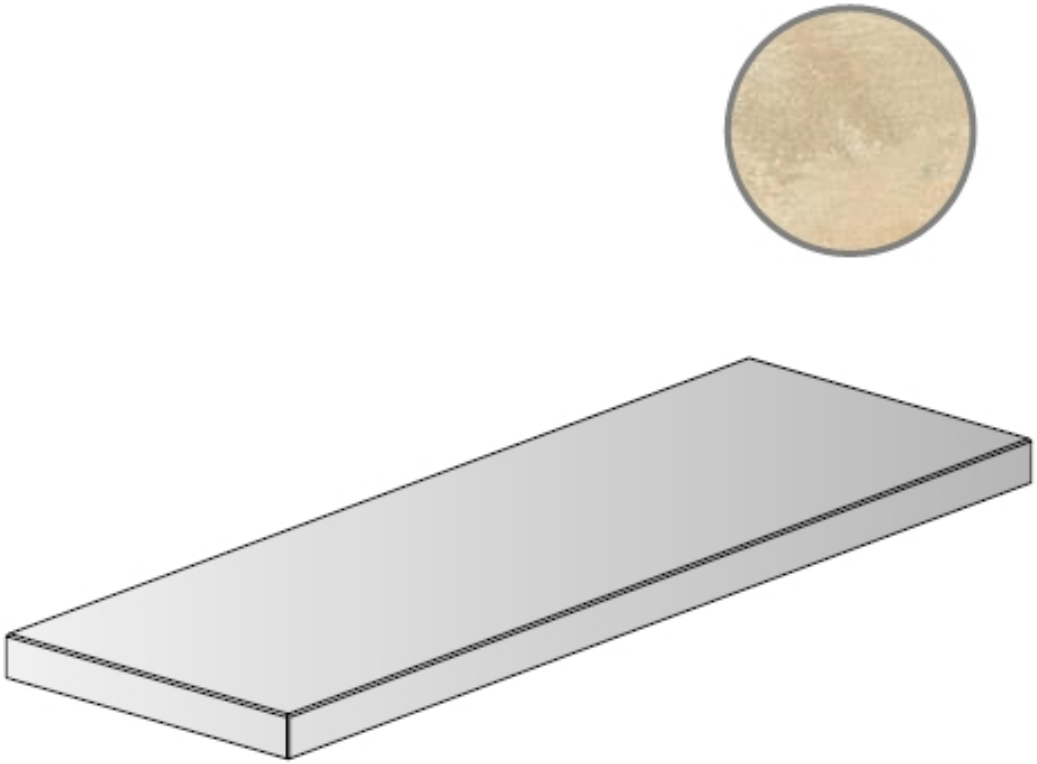

© 2021 Все права защищены.

Ступень Naxos Pictura Aquileia Soft Gradone Angolare Costa Ret Dx 33x120 125565

Код товара:	295390
Бренд:	Naxos

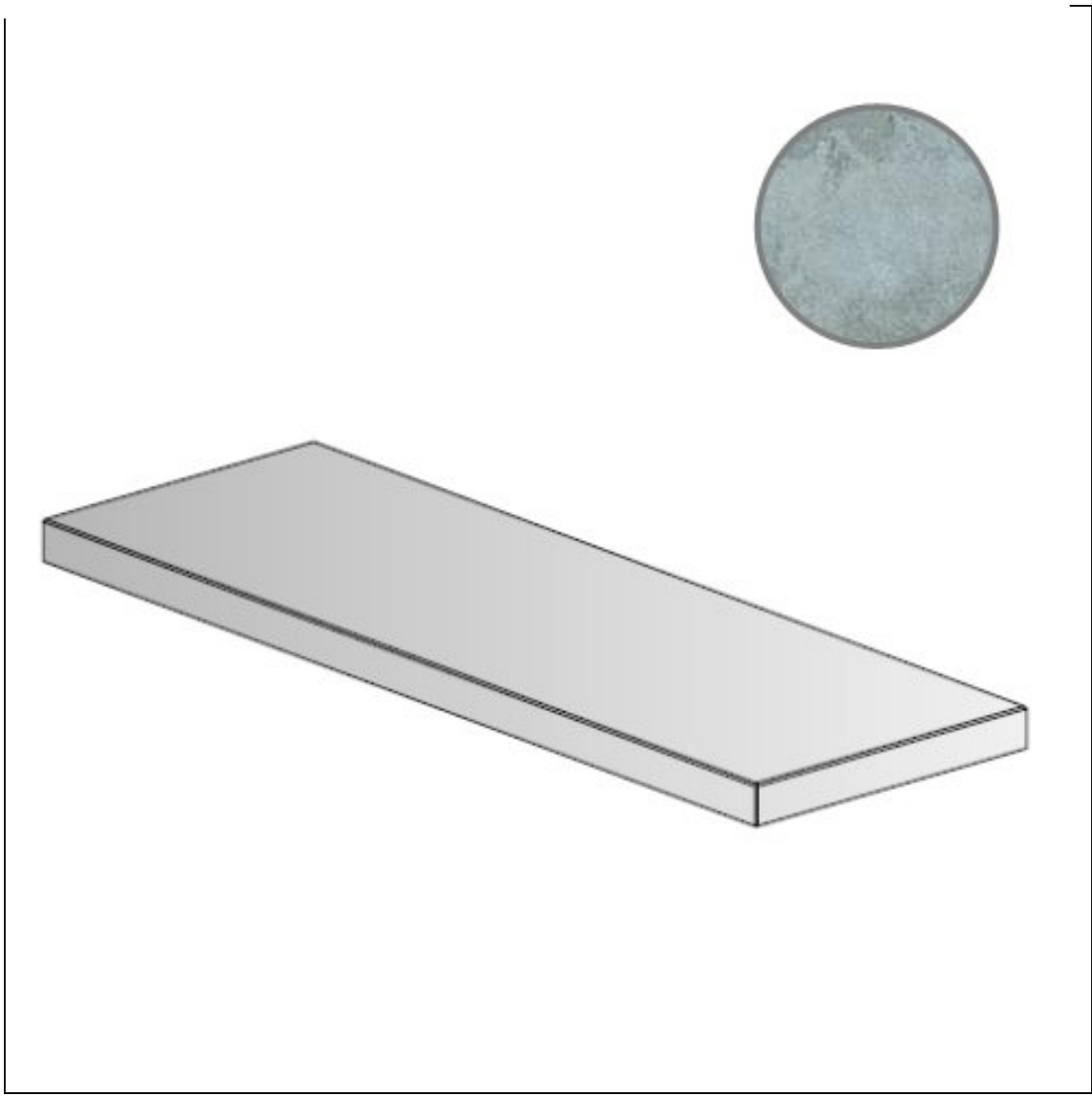

© 2021 Все права защищены.

Ступень Naxos Pictura Aquileia Soft Gradone Angolare Costa Ret Dx 33x120 125566

Код товара:	295391
Бренд:	Naxos

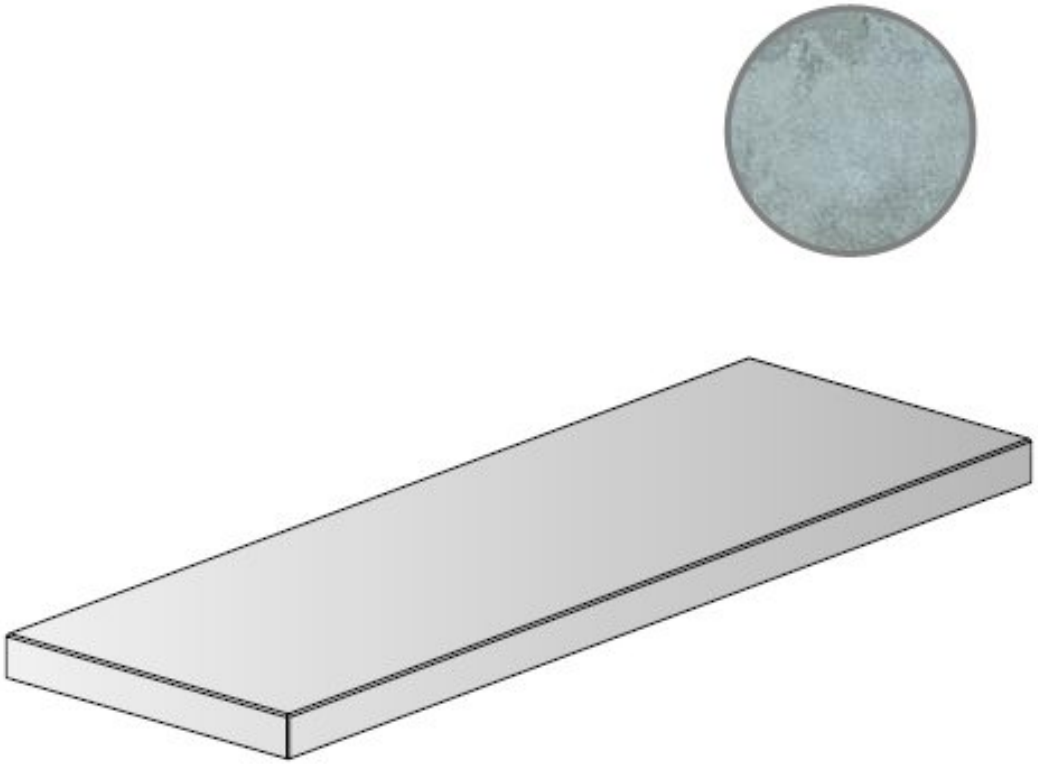

© 2021 Все права защищены.