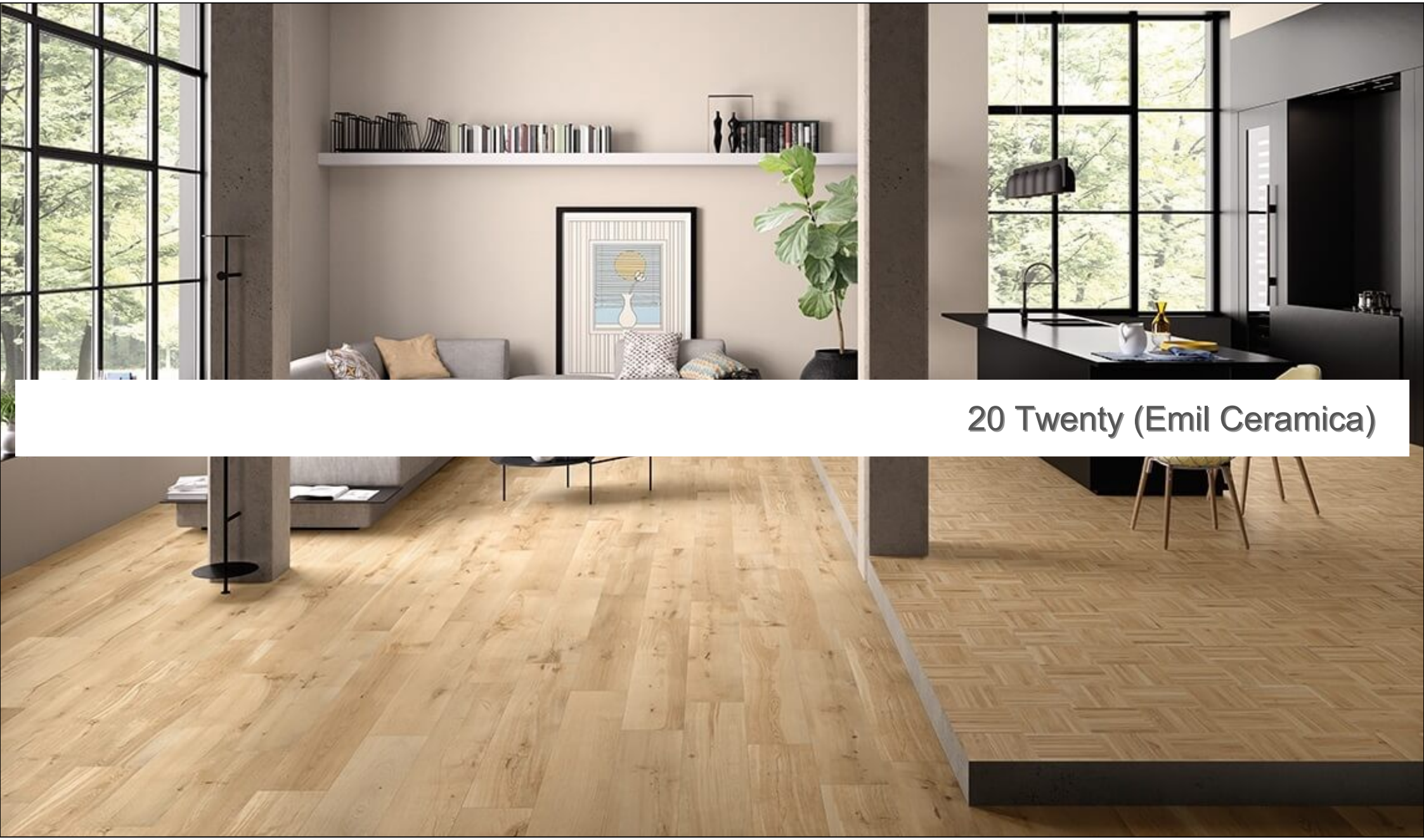

20 Twenty (Emil Ceramica)

santehkeram.ru
© 2021 Все права защищены.

20 Twenty (Emil Ceramica)

© 2021 Все права защищены.

20 Twenty (Emil Ceramica)

© 2021 Все права защищены.

20 Twenty (Emil Ceramica)

© 2021 Все права защищены.

Керамогранит 022W1 20 Twenty Industrial 20x20 Emil Ceramica

Код товара:	39003
Бренд:	Emil Ceramica

© 2021 Все права защищены.

Керамогранит 022W0 20 Twenty Pallets White 20x20 Emil Ceramica

Код товара:	39004
Бренд:	Emil Ceramica

© 2021 Все права защищены.

Керамогранит 022W6 20 Twenty Tavola 20x20 Emil Ceramica

Код товара:	39005
Бренд:	Emil Ceramica

© 2021 Все права защищены.

Керамогранит 022W3 20 Twenty Tronco 20x20 Emil Ceramica

Код товара:	39006
Бренд:	Emil Ceramica

© 2021 Все права защищены.

Керамогранит 022W8 20 Twenty Vintage 20x20 Emil Ceramica

Код товара:	39007
Бренд:	Emil Ceramica

© 2021 Все права защищены.

Керамогранит 542W1R 20 Twenty Industrial Rettificato 20x120 Emil Ceramica

Код товара:	39008
Бренд:	Emil Ceramica

© 2021 Все права защищены.

Керамогранит 542W0R 20 Twenty Pallets White Rettificato 20x120 Emil Ceramica

Код товара:	39009
Бренд:	Emil Ceramica

© 2021 Все права защищены.

Керамогранит 542W6R 20 Twenty Tavola Rettificato 20x120 Emil Ceramica

Код товара:	39010
Бренд:	Emil Ceramica

© 2021 Все права защищены.

Керамогранит 542W3R 20 Twenty Tronco Rettificato 20x120 Emil Ceramica

Код товара:	39011
Бренд:	Emil Ceramica

© 2021 Все права защищены.

Керамогранит 542W8R 20 Twenty Vintage Rettificato 20x120 Emil Ceramica

Код товара:	39012
Бренд:	Emil Ceramica

© 2021 Все права защищены.

Керамогранит C62W1R 20 Twenty Industrial Rettificato 25x150 Emil Ceramica

Код товара:	39013
Бренд:	Emil Ceramica

© 2021 Все права защищены.

Керамогранит C62W3R 20 Twenty Tronco Rettificato 25x150 Emil Ceramica

Код товара:	39014
Бренд:	Emil Ceramica

© 2021 Все права защищены.

Керамогранит 282W1R 20 Twenty Industrial Rettificato 20x180 Emil Ceramica

Код товара:	39015
Бренд:	Emil Ceramica

© 2021 Все права защищены.

Керамогранит 282W0R 20 Twenty Pallets White Rettificato 20x180 Emil Ceramica

Код товара:	39016
Бренд:	Emil Ceramica

© 2021 Все права защищены.

Керамогранит 282W6R 20 Twenty Tavola Rettificato 20x180 Emil Ceramica

Код товара:	39017
Бренд:	Emil Ceramica

© 2021 Все права защищены.

Керамогранит 282W3R 20 Twenty Tronco Rettificato 20x180 Emil Ceramica

Код товара:	39018
Бренд:	Emil Ceramica

© 2021 Все права защищены.

Керамогранит 282W8R 20 Twenty Vintage Rettificato 20x180 Emil Ceramica

Код товара:	39019
Бренд:	Emil Ceramica

© 2021 Все права защищены.

Бордюр B42W1R 20 Twenty Industrial Rettificato 4.6x120 Emil Ceramica

Код товара:	39020
Бренд:	Emil Ceramica

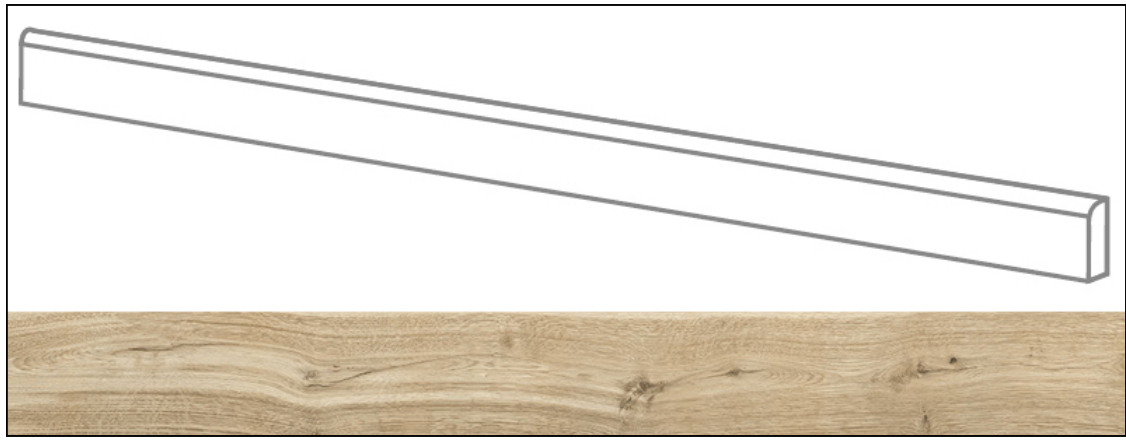

© 2021 Все права защищены.

Бордюр B42W0R 20 Twenty Pallets White Rettificato 4.6x120 Emil Ceramica

Код товара:	39021
Бренд:	Emil Ceramica

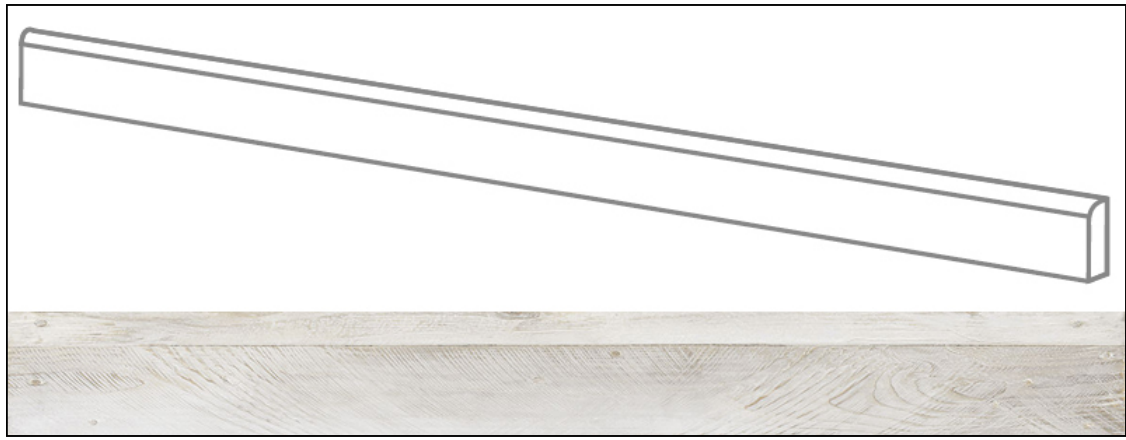

© 2021 Все права защищены.

Бордюр B42W6R 20 Twenty Tavola Rettificato 4.6x120 Emil Ceramica

Код товара:	39022
Бренд:	Emil Ceramica

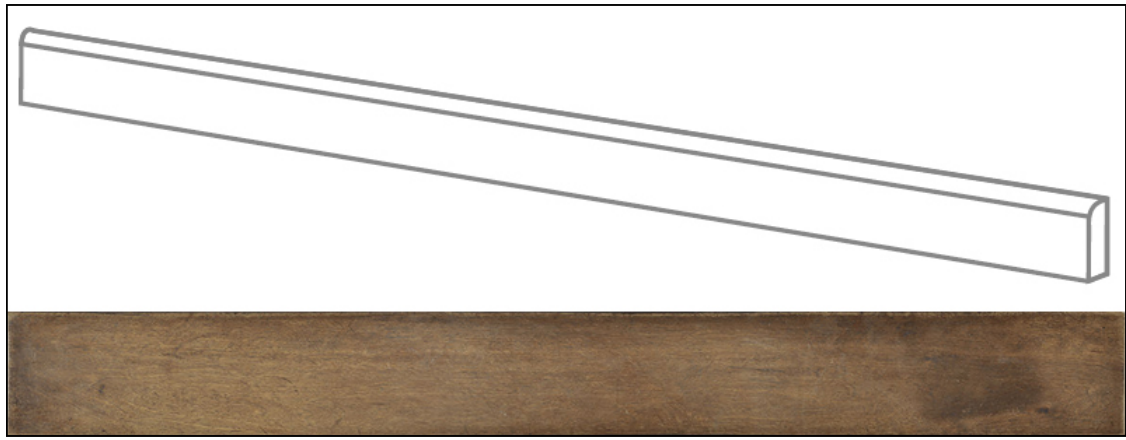

© 2021 Все права защищены.

Бордюр B42W3R 20 Twenty Tronco Rettificato 4.6x120 Emil Ceramica

Код товара:	39023
Бренд:	Emil Ceramica

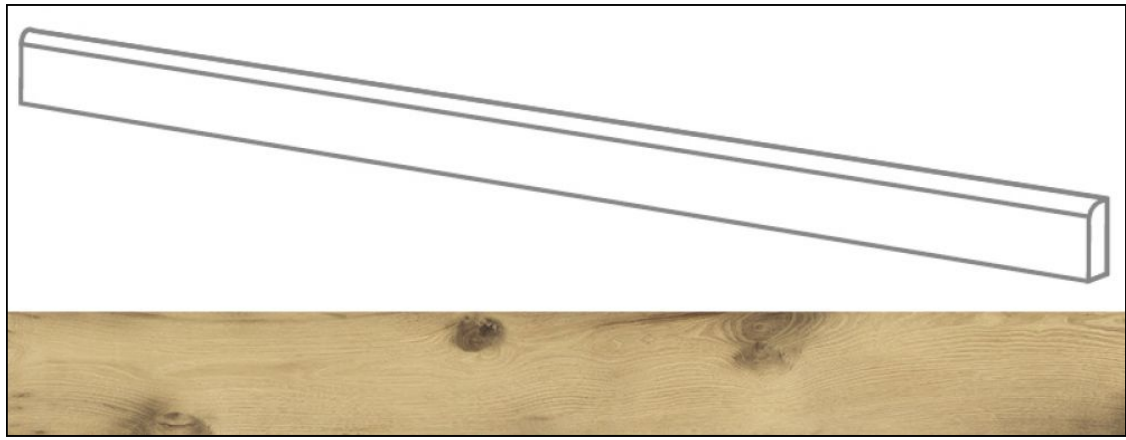

© 2021 Все права защищены.

Бордюр B42W8R 20 Twenty Vintage Rettificato 4.6x120 Emil Ceramica

Код товара:	39024
Бренд:	Emil Ceramica

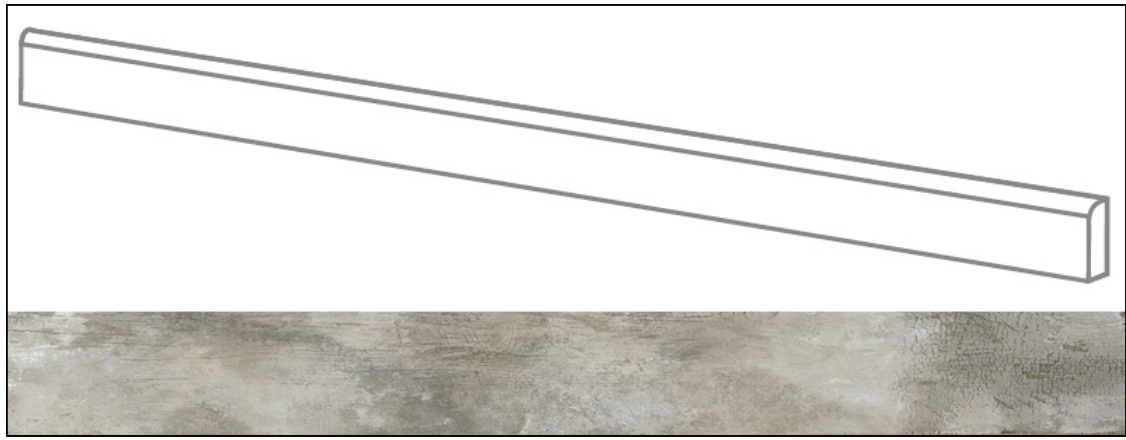

© 2021 Все права защищены.

Ступень AC2W1RD 20 Twenty Industrial Rettificato 33x120 Emil Ceramica

Код товара:	39025
Бренд:	Emil Ceramica

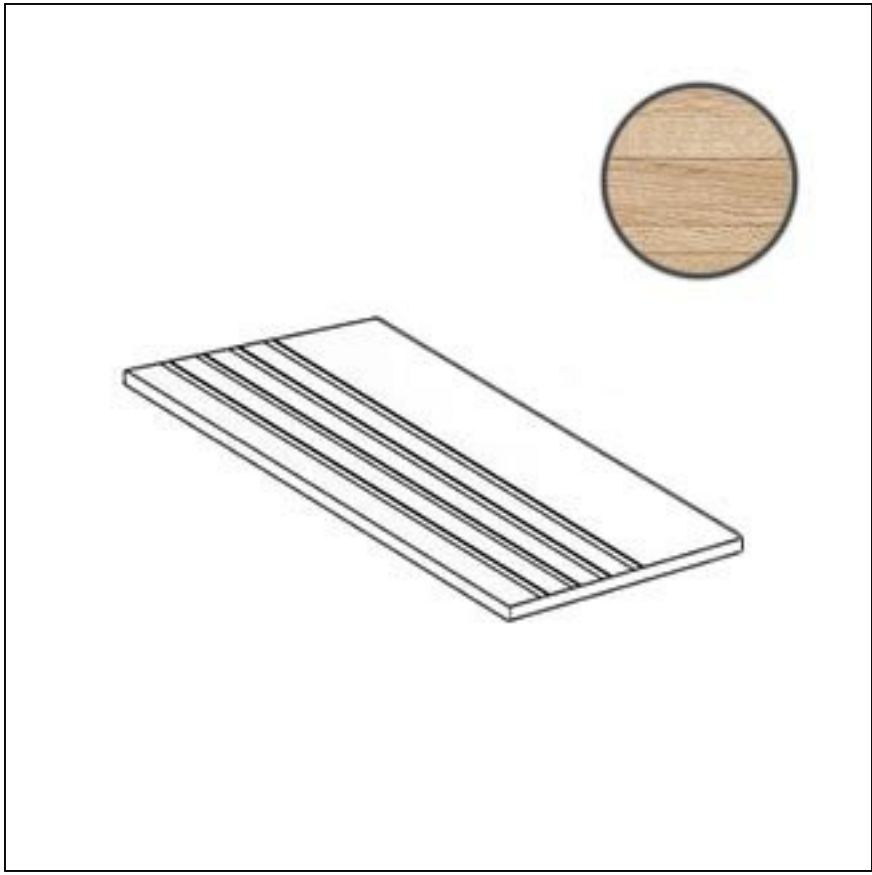

© 2021 Все права защищены.

Ступень AC2W0RD 20 Twenty Pallets Whity Rettificato 33x120 Emil Ceramica

Код товара:	39026
Бренд:	Emil Ceramica

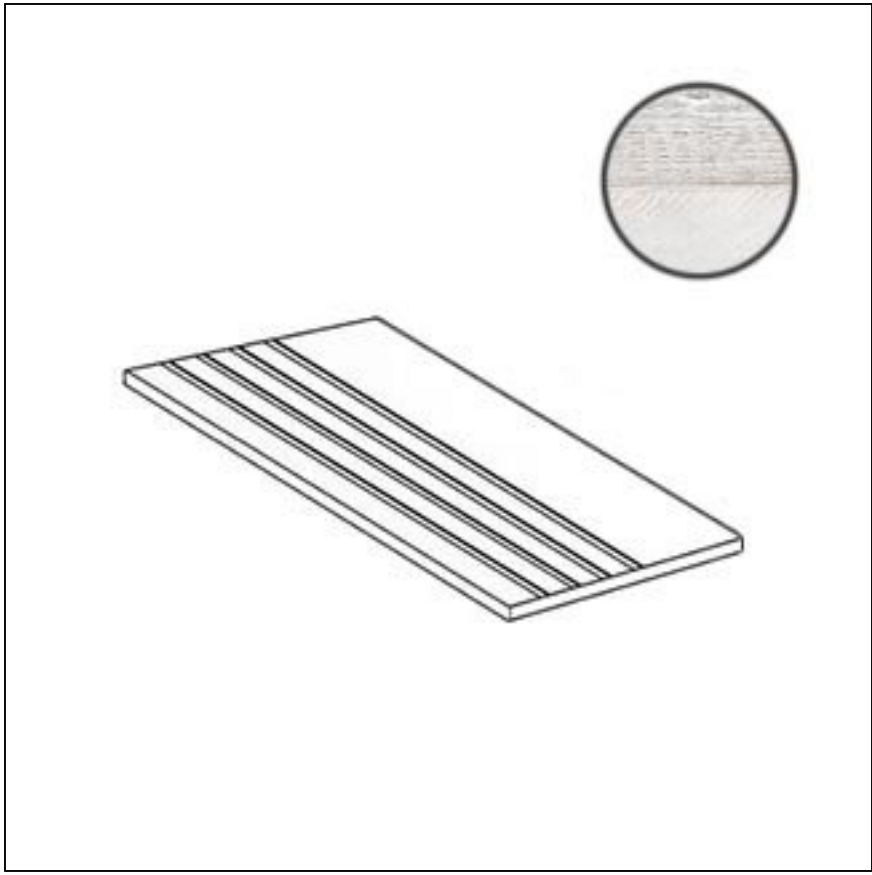

© 2021 Все права защищены.

Ступень AC2W6RD 20 Twenty Tavola Rettificato 33x120 Emil Ceramica

Код товара:	39027
Бренд:	Emil Ceramica

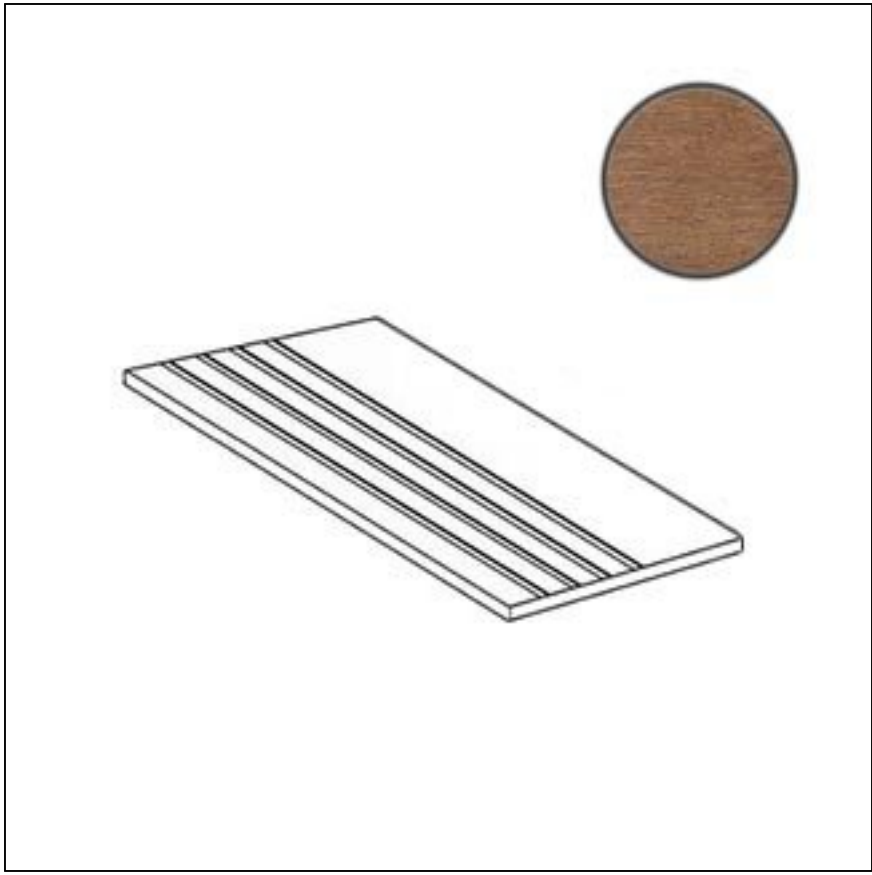

© 2021 Все права защищены.

Ступень AC2W3RD 20 Twenty Tronco Rettificato 33x120 Emil Ceramica

Код товара:	39028
Бренд:	Emil Ceramica

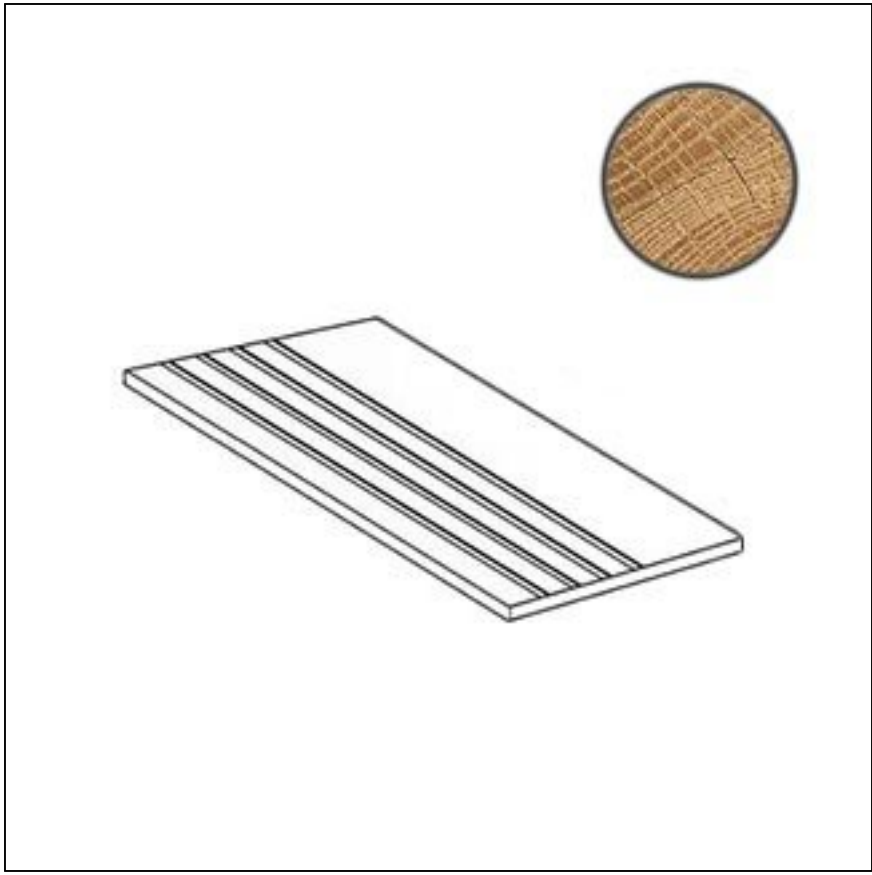

© 2021 Все права защищены.

Ступень AC2W8RD 20 Twenty Vintage Rettificatol 33x120 Emil Ceramica

Код товара:	39029
Бренд:	Emil Ceramica

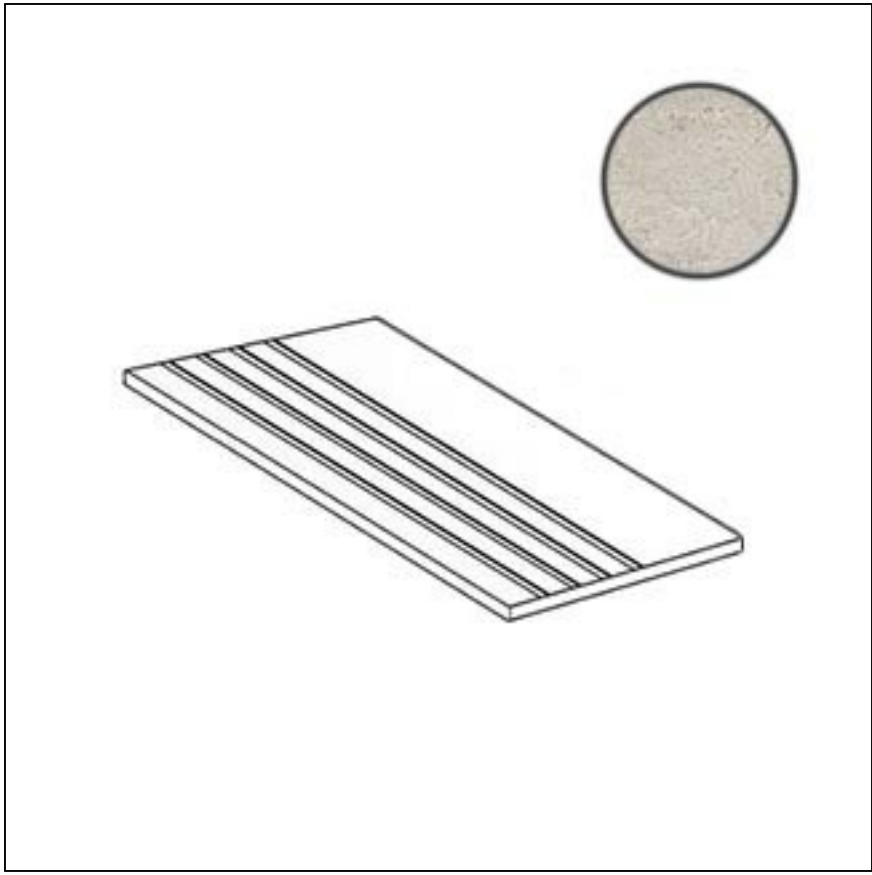

© 2021 Все права защищены.

Ступень AC2W1RS 20 Twenty Industrial Rettificato 33x120 Emil Ceramica

Код товара:	39030
Бренд:	Emil Ceramica

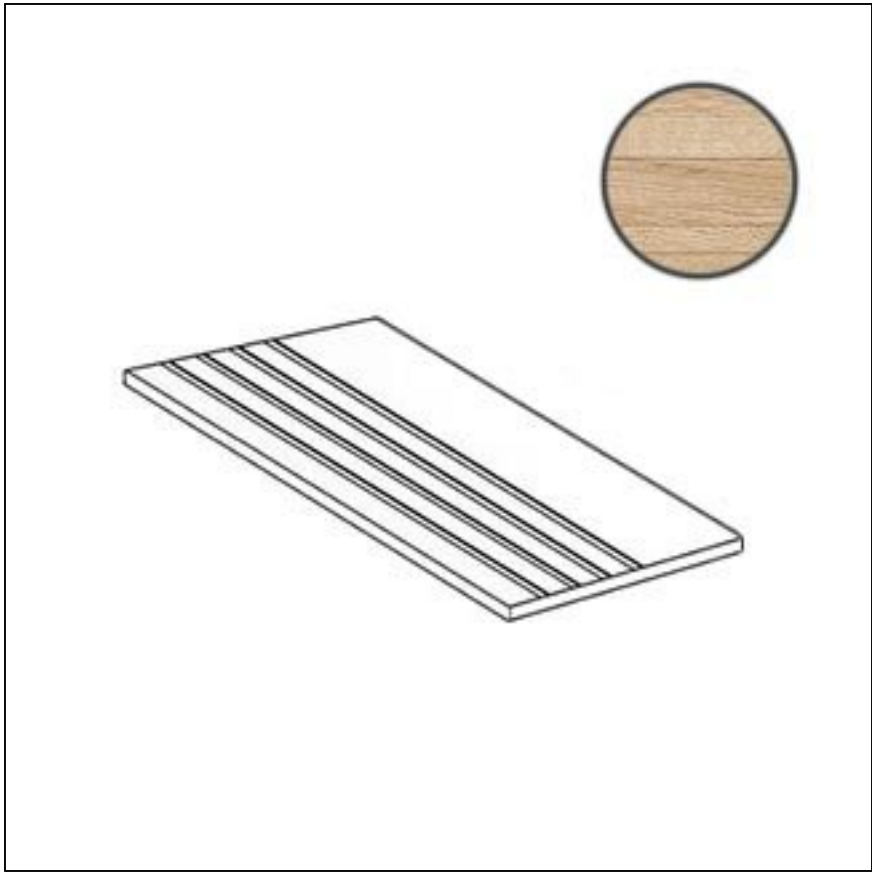

© 2021 Все права защищены.

Ступень AC2W0RS 20 Twenty Pallets White Rettificato 33x120 Emil Ceramica

Код товара:	39031
Бренд:	Emil Ceramica

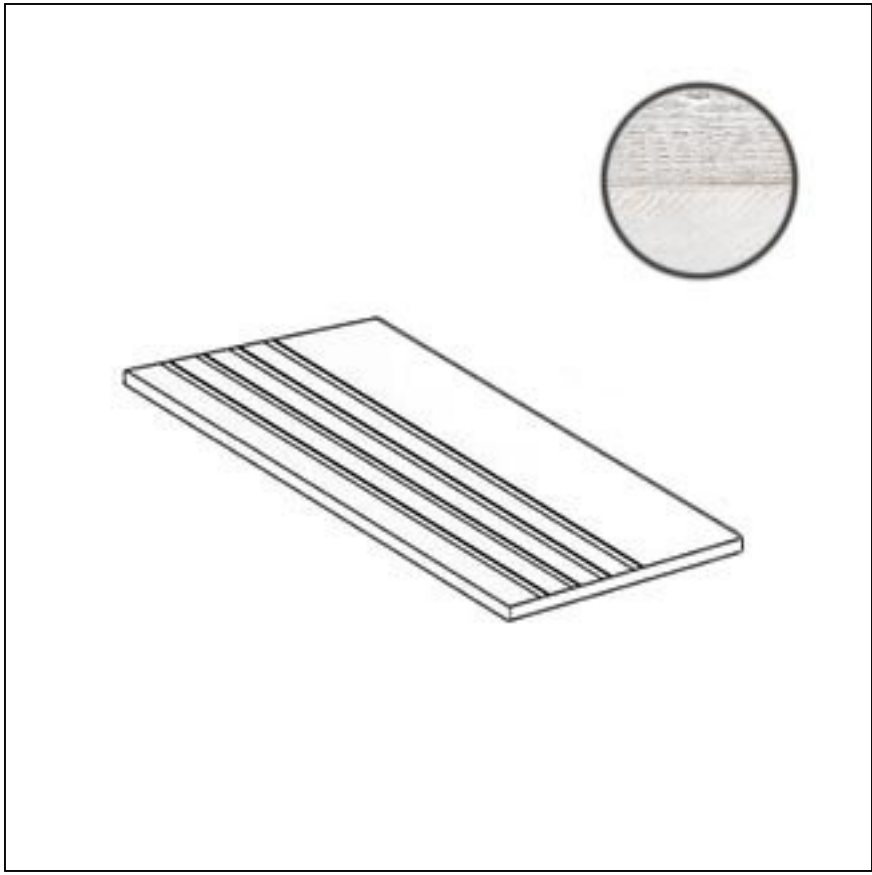

© 2021 Все права защищены.

Ступень AC2W6RS 20 Twenty Tavola Rettificato 33x120 Emil Ceramica

Код товара:	39032
Бренд:	Emil Ceramica

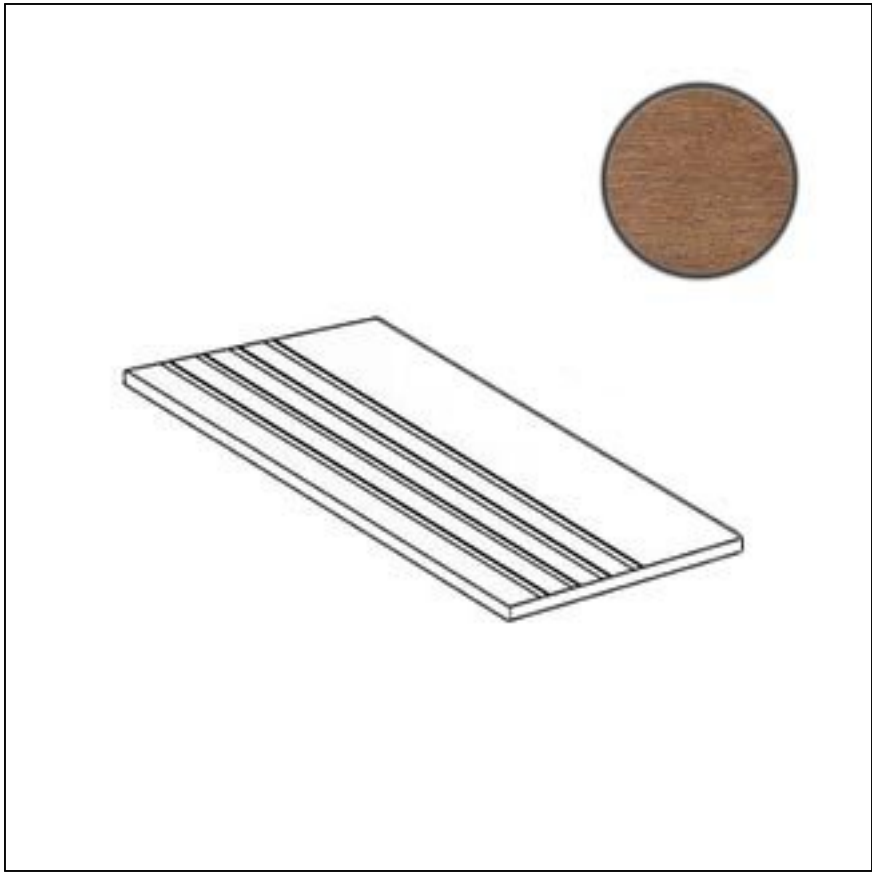

© 2021 Все права защищены.

Ступень AC2W3RS 20 Twenty Tronco Rettificato 33x120 Emil Ceramica

Код товара:	39033
Бренд:	Emil Ceramica

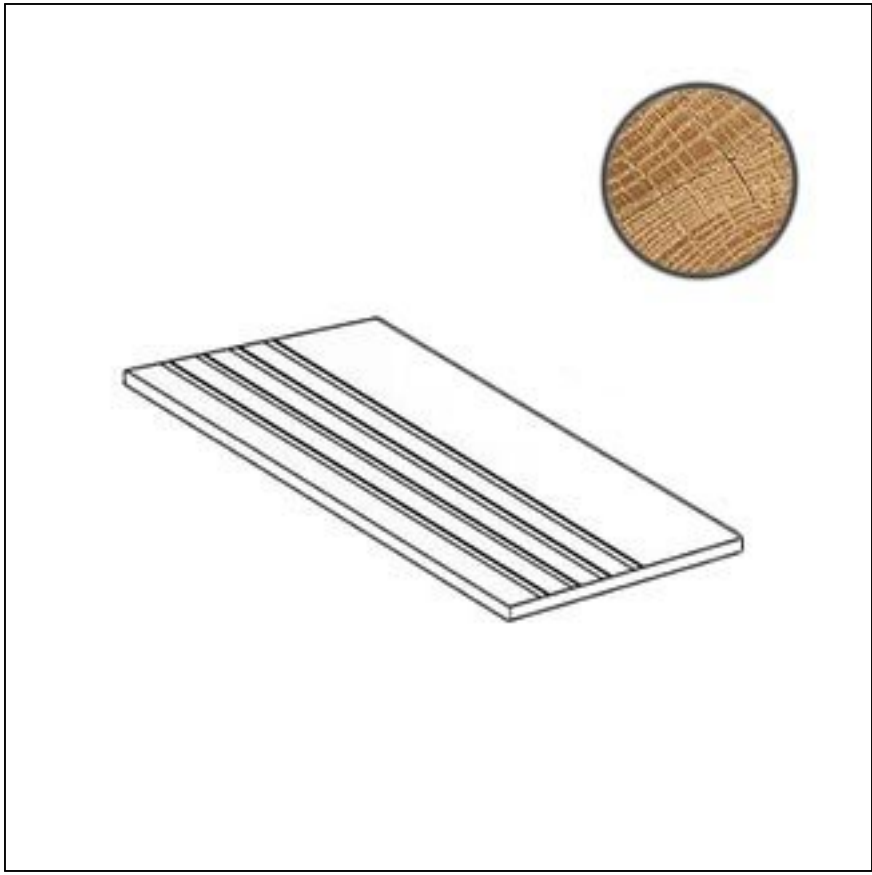

© 2021 Все права защищены.

Ступень AC2W8RS 20 Twenty Vintage Rettificato 33x120 Emil Ceramica

Код товара:	39034
Бренд:	Emil Ceramica

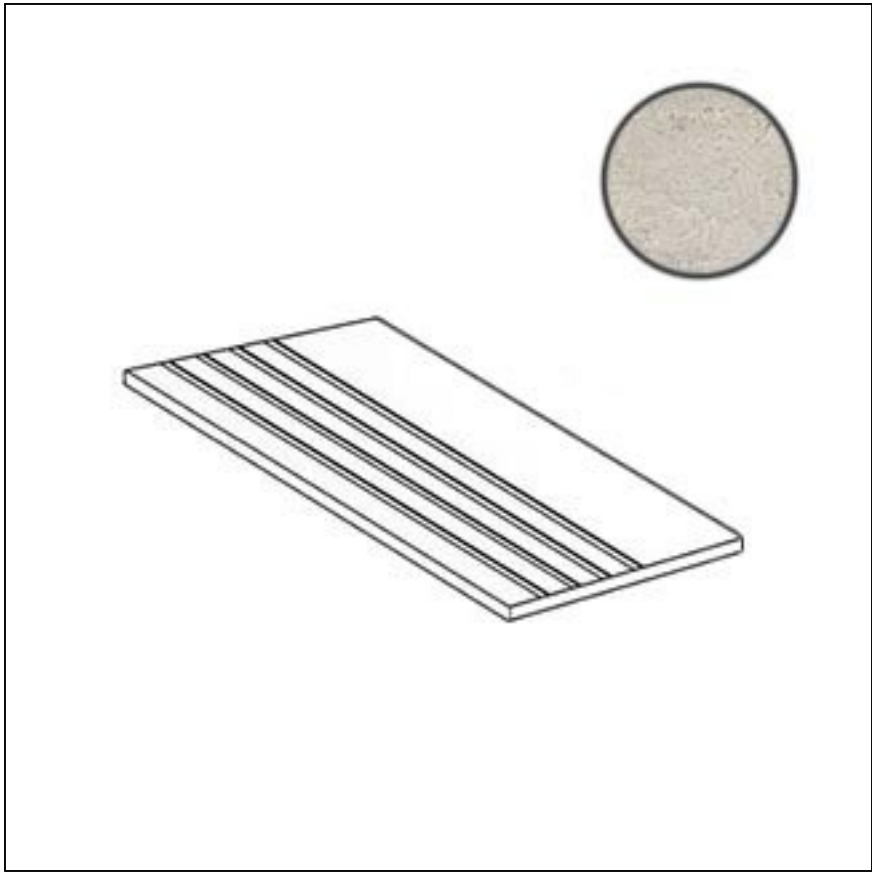

© 2021 Все права защищены.

Ступень CR2W1R 20 Twenty Grad.Cr Industrial Ret 33x120 Emil Ceramica

Код товара:	39035
Бренд:	Emil Ceramica

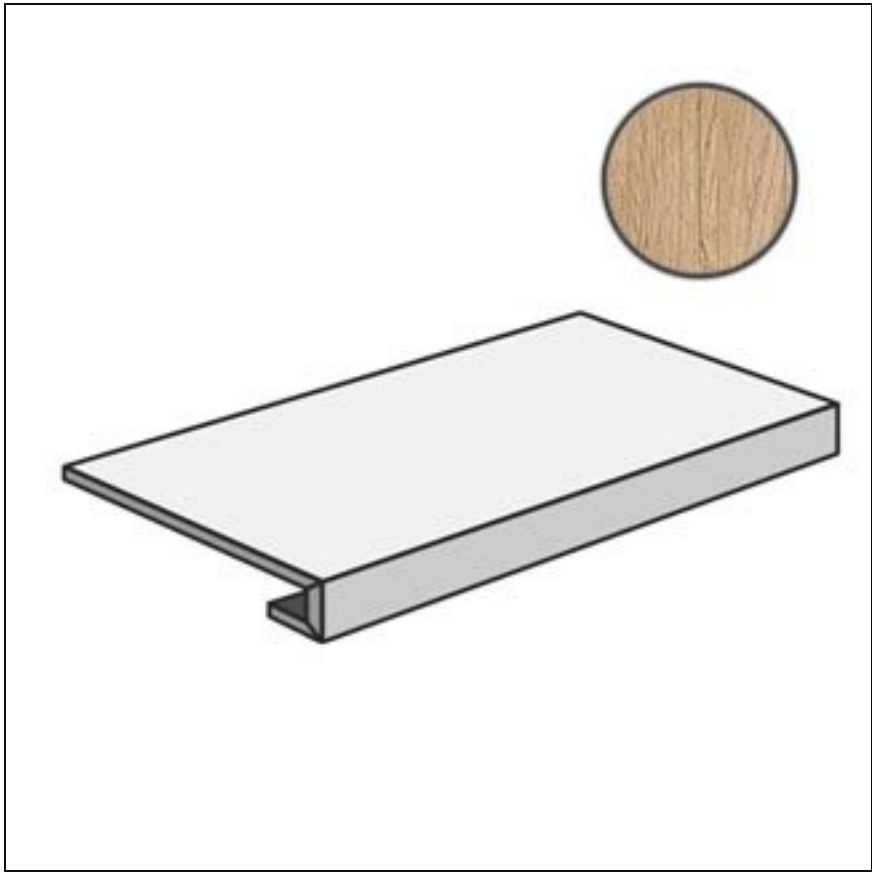

© 2021 Все права защищены.

Ступень CR2W0R 20 Twenty Grad.Cr Pallets White 33x120 Emil Ceramica

Код товара:	39036
Бренд:	Emil Ceramica

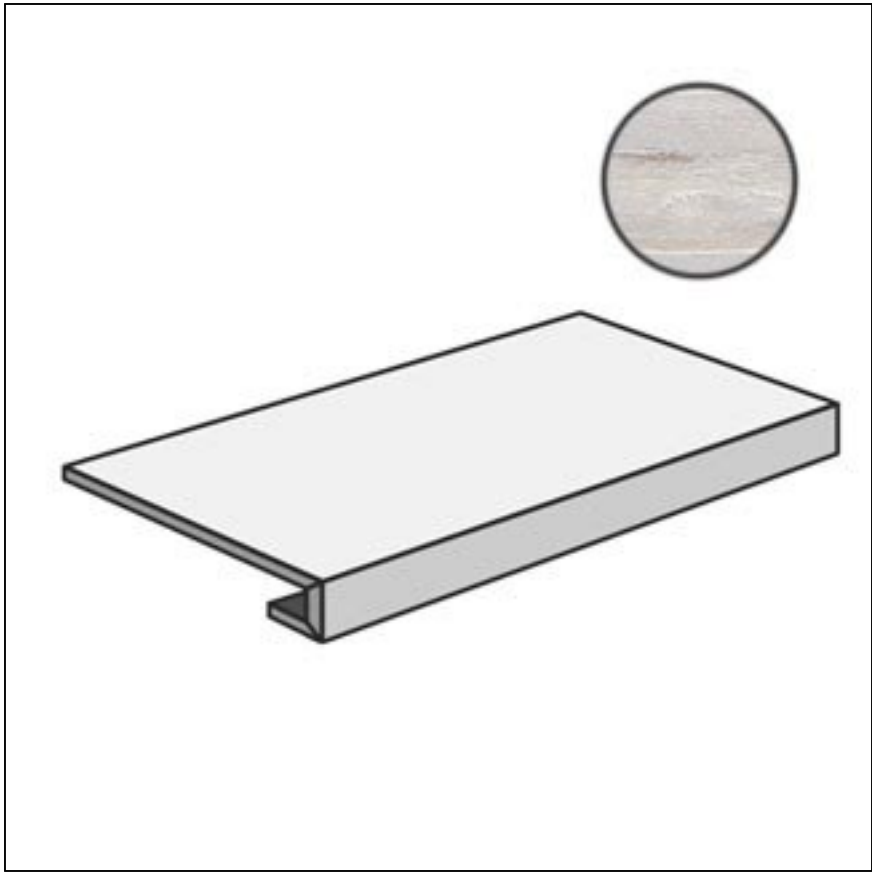

© 2021 Все права защищены.

Ступень CR2W6R 20 Twenty Grad.Cr Tavola Rettificato 33x120 Emil Ceramica

Код товара:	39037
Бренд:	Emil Ceramica

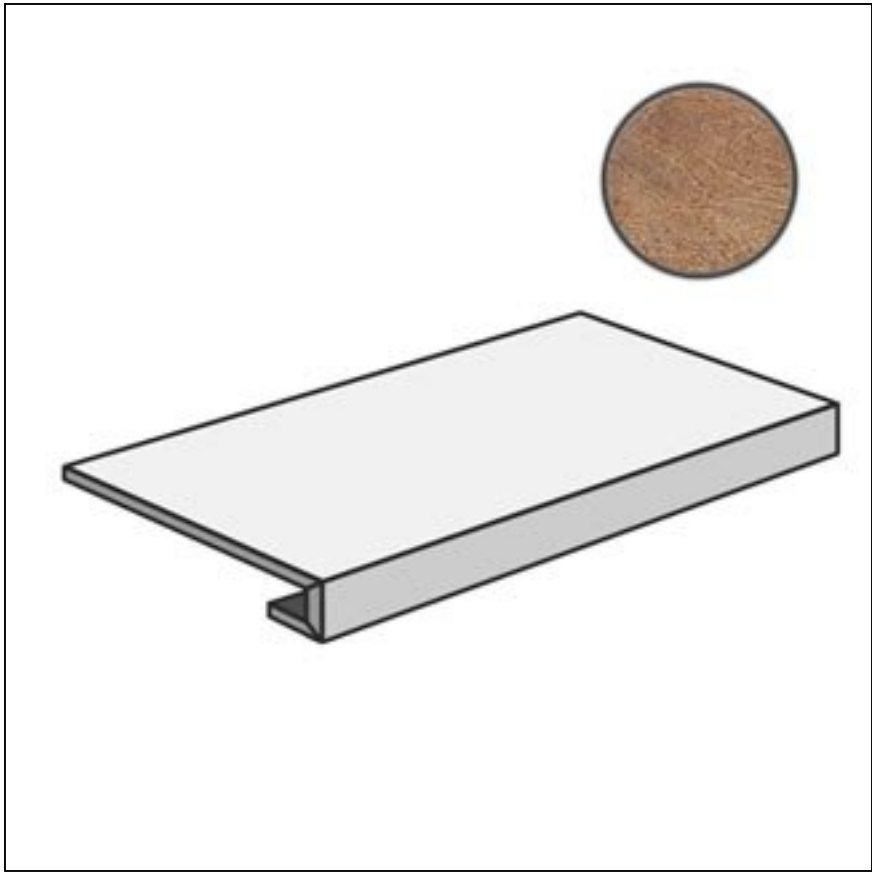

© 2021 Все права защищены.

Ступень CR2W3R 20 Twenty Grad.Cr Tronco Rettificato 33x120 Emil Ceramica

Код товара:	39038
Бренд:	Emil Ceramica

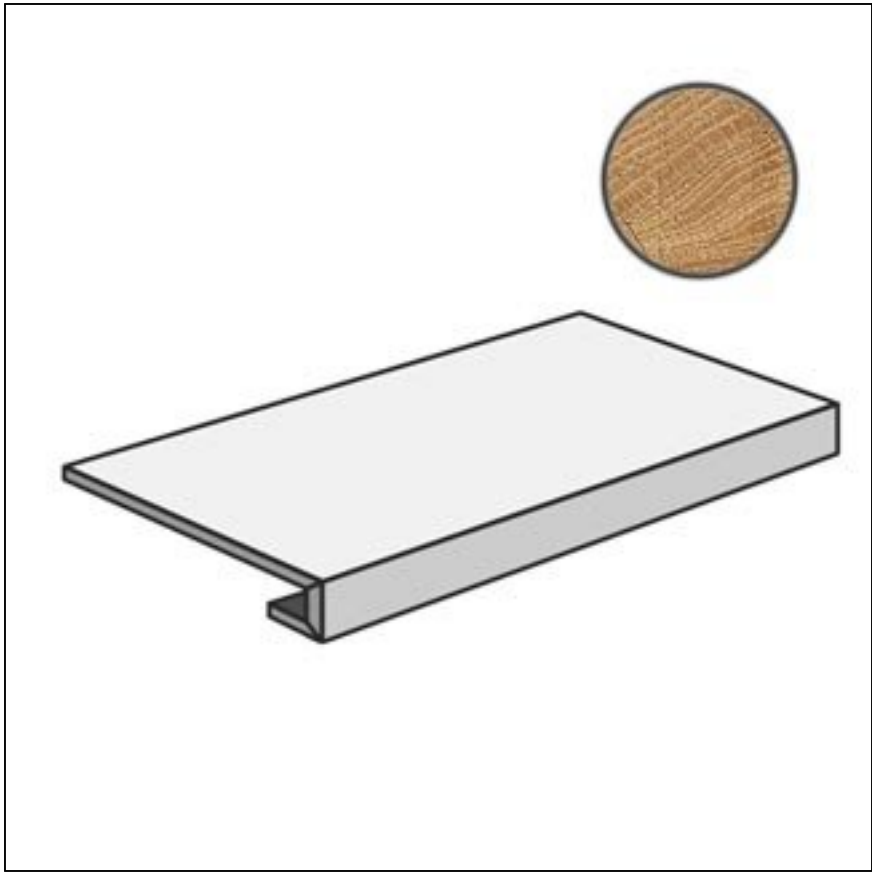

© 2021 Все права защищены.

Ступень CR2W8R 20 Twenty Grad.Cr Vintage Rettificato 33x120 Emil Ceramica

Код товара:	39039
Бренд:	Emil Ceramica

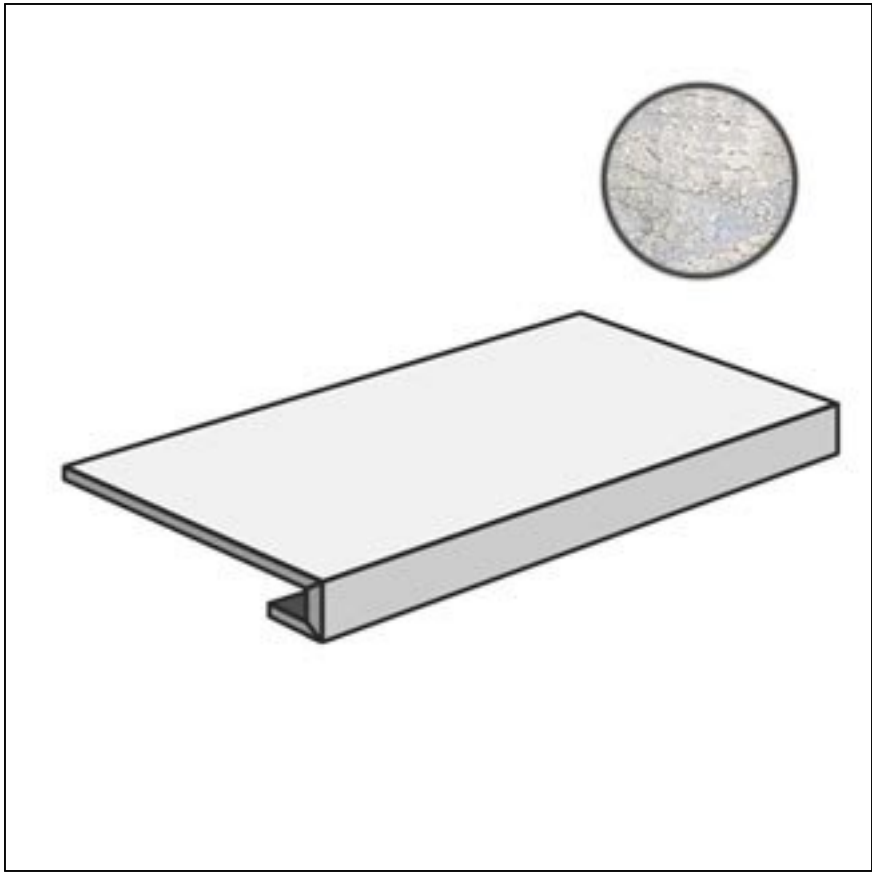

© 2021 Все права защищены.

Ступень 742W1R 20 Twenty Industrial Rettificato 33x120 Emil Ceramica

Код товара:	39040
Бренд:	Emil Ceramica

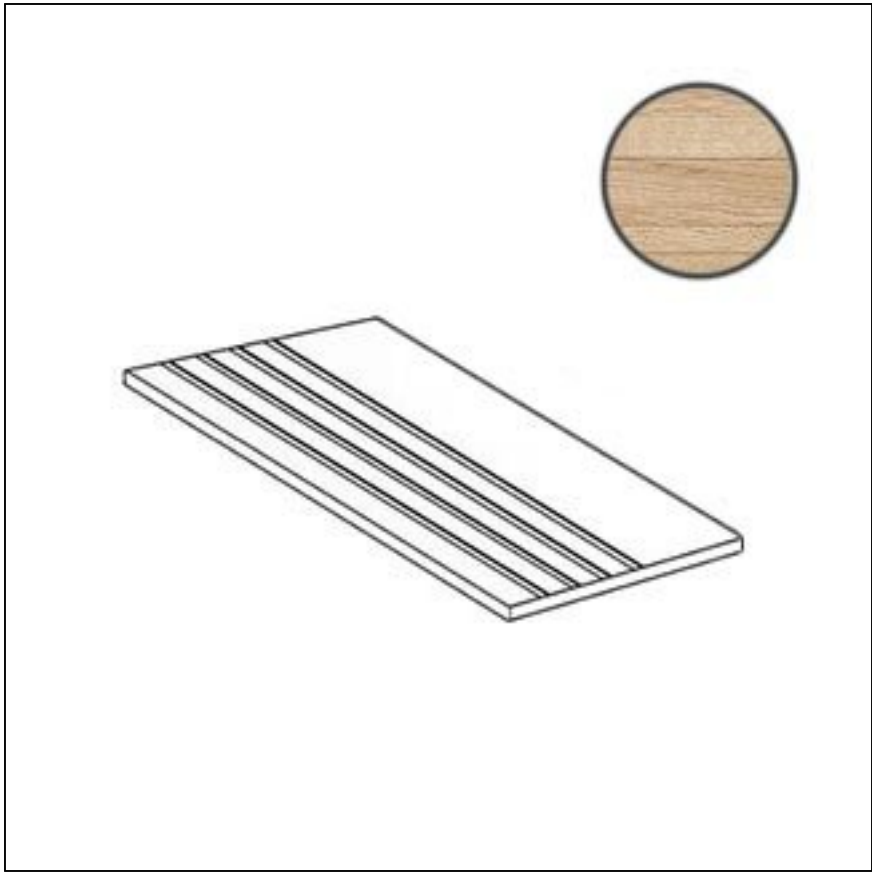

© 2021 Все права защищены.

Ступень 742W0R 20 Twenty Pallets White Rettificato 33x120 Emil Ceramica

Код товара:	39041
Бренд:	Emil Ceramica

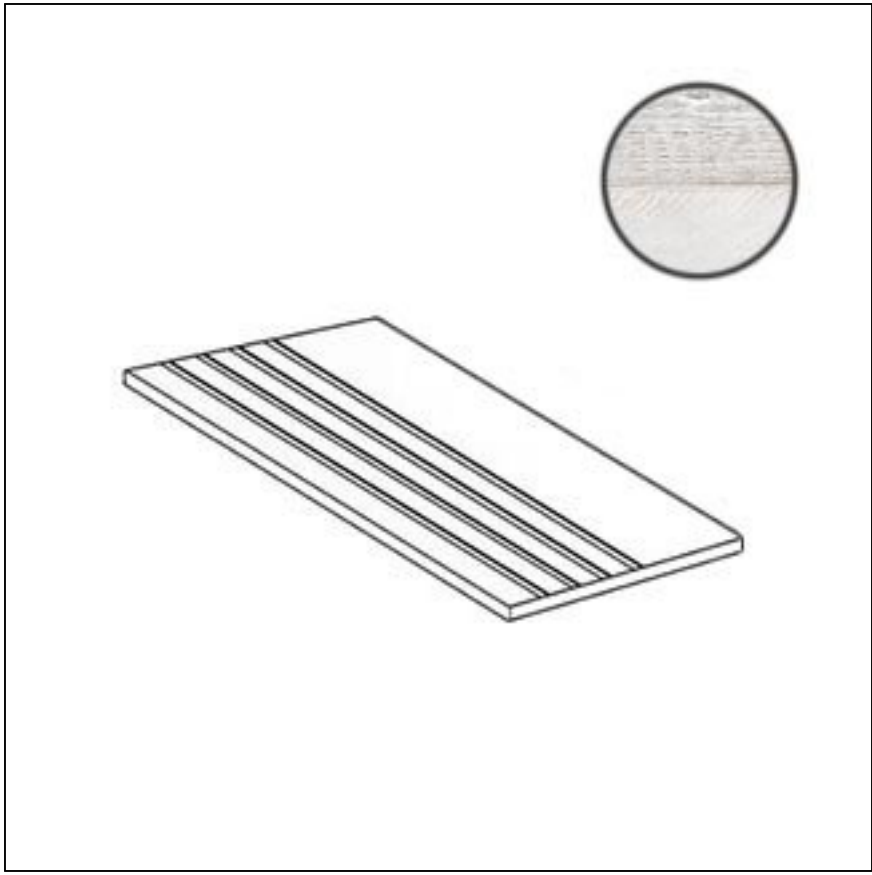

© 2021 Все права защищены.

Ступень 742W6R 20 Twenty Tavola Rettificato 33x120 Emil Ceramica

Код товара:	39042
Бренд:	Emil Ceramica

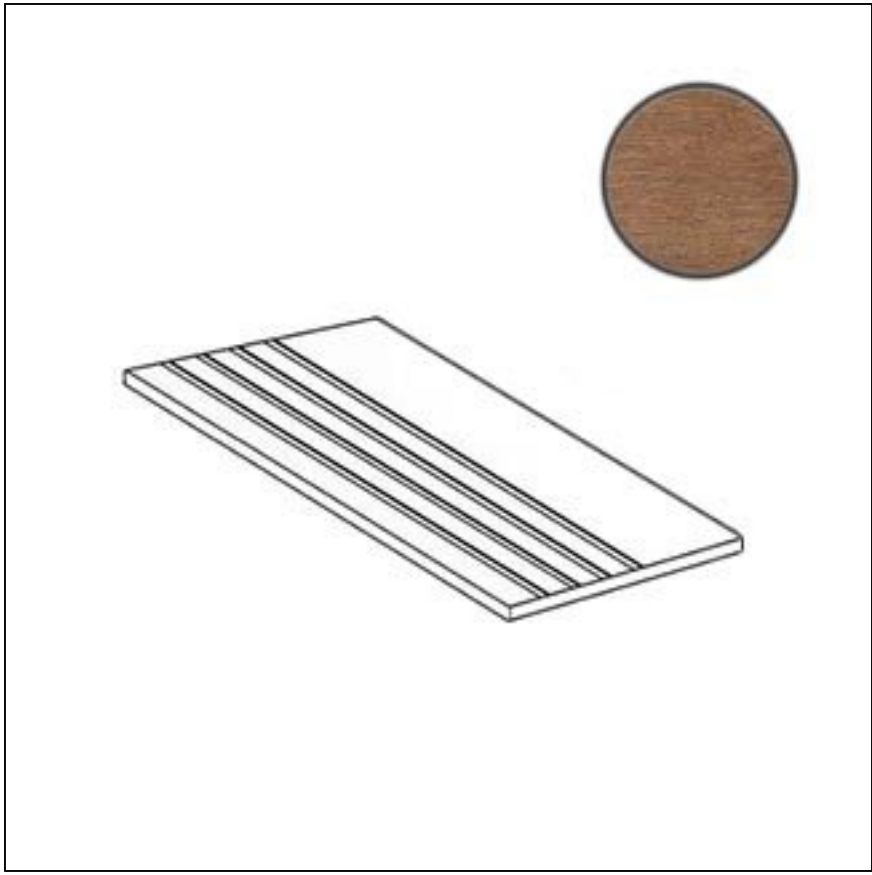

© 2021 Все права защищены.

Ступень 742W3R 20 Twenty Tronco Rettificato 33x120 Emil Ceramica

Код товара:	39043
Бренд:	Emil Ceramica

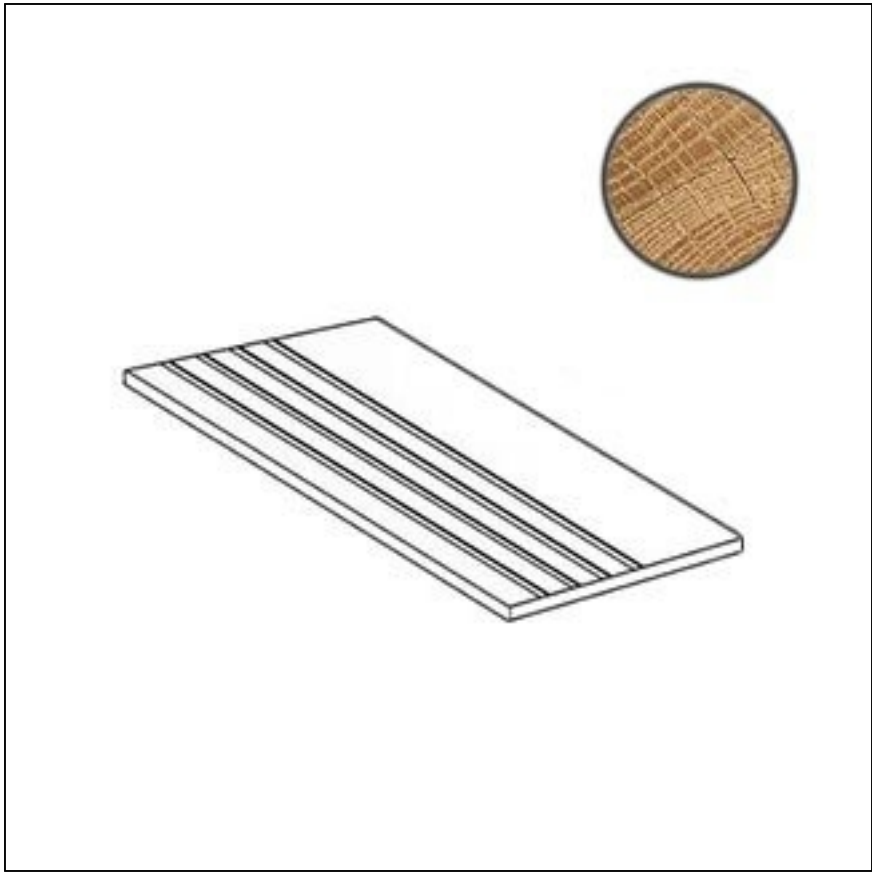

© 2021 Все права защищены.

Ступень 742W8R 20 Twenty Vintage Rettificato 33x120 Emil Ceramica

Код товара:	39044
Бренд:	Emil Ceramica

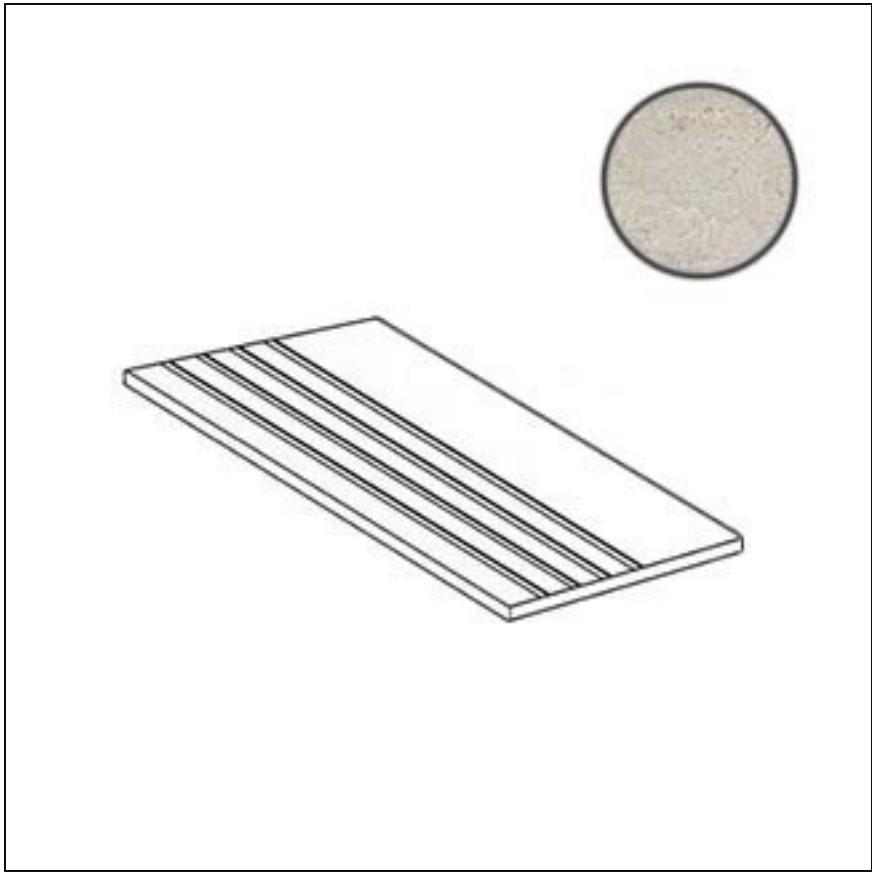

© 2021 Все права защищены.