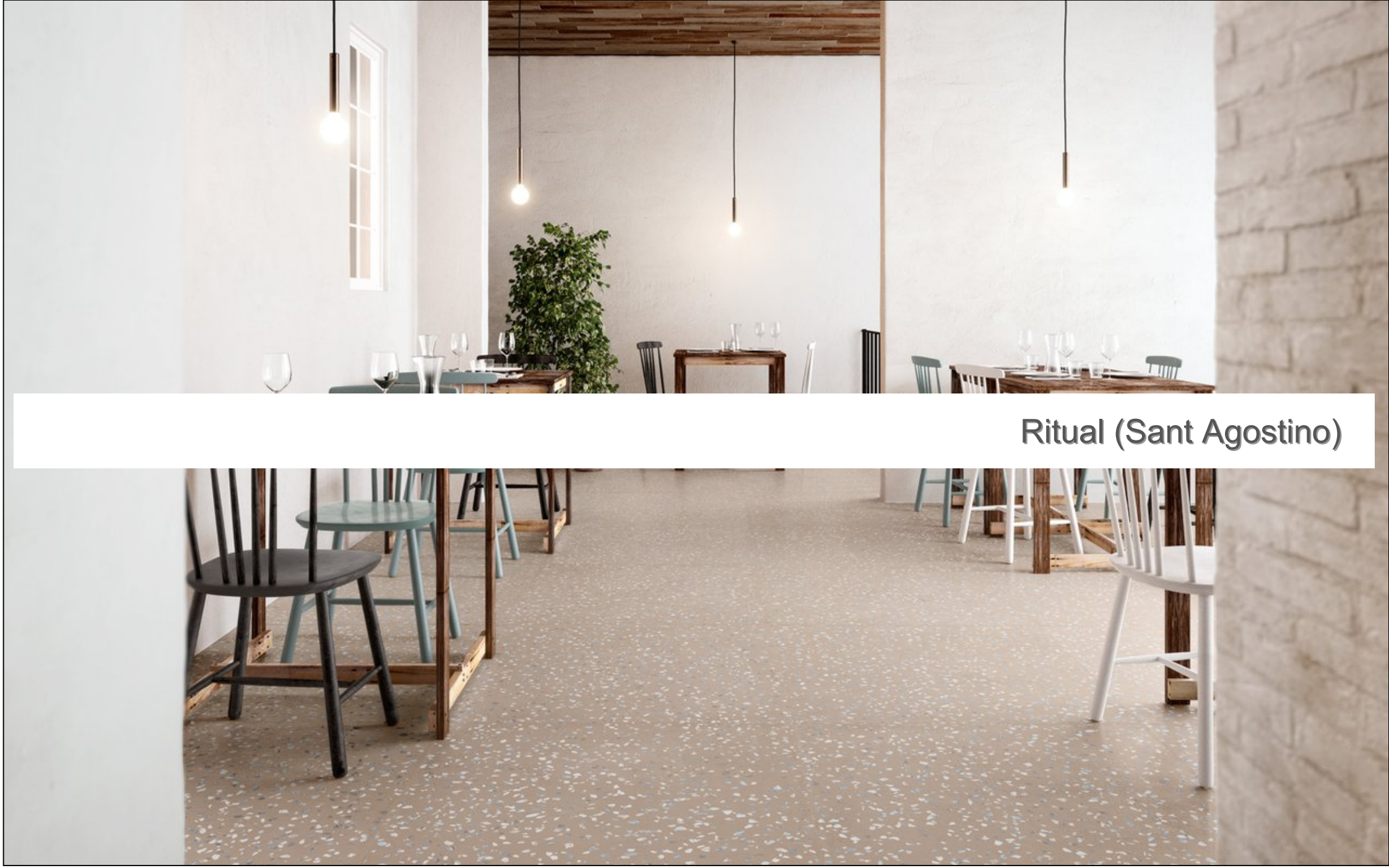

Ritual (Sant Agostino)

© 2021 Все права защищены.

Ritual (Sant Agostino)

© 2021 Все права защищены.

Ritual (Sant Agostino)

© 2021 Все права защищены.

Ritual (Sant Agostino)

© 2021 Все права защищены.

Ritual (Sant Agostino)

© 2021 Все права защищены.

Керамогранит CSARI7BR12 Ritual Brown 120120 120x120 Sant Agostino

Код товара:	73867
Бренд:	Sant Agostino

santehkeram.ru

© 2021 Все права защищены.

Керамогранит CSARI7GR12 Ritual Greige 120120 120x120 Sant Agostino

Код товара:	73868
Бренд:	Sant Agostino

© 2021 Все права защищены.

Керамогранит CSARI7LI12 Ritual Light 120120 120x120 Sant Agostino

Код товара:	73869
Бренд:	Sant Agostino

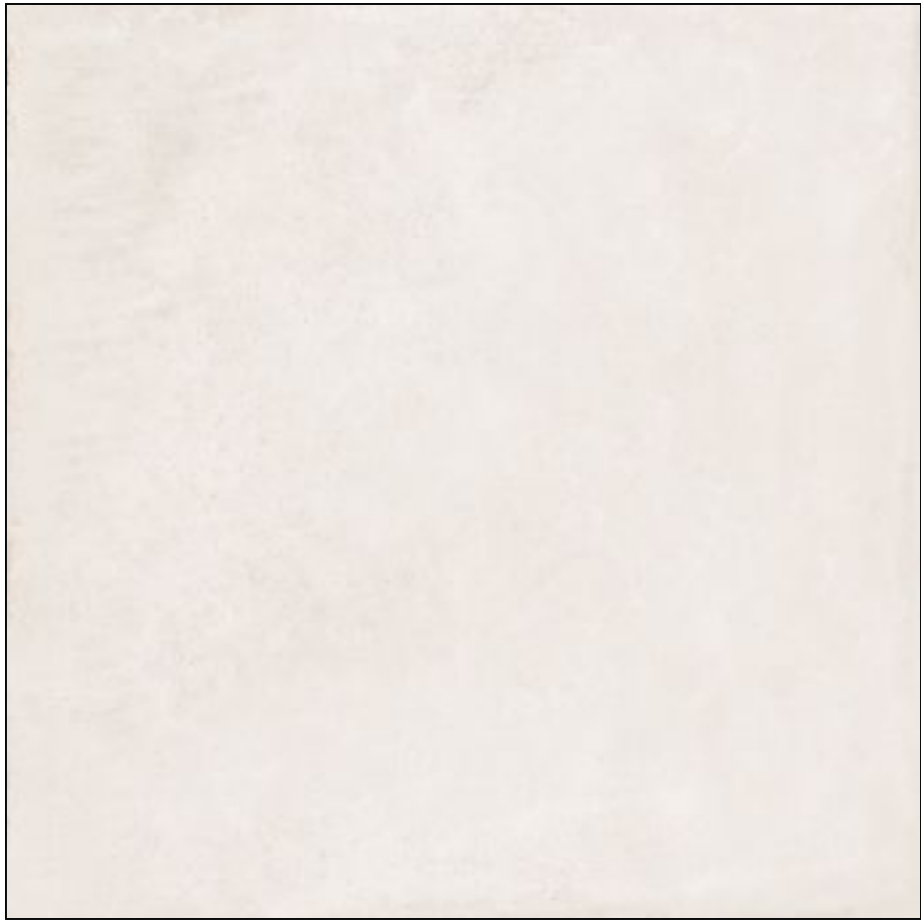

© 2021 Все права защищены.

Керамогранит CSARI7NI12 Ritual Night 120120 120x120 Sant Agostino

Код товара:	73870
Бренд:	Sant Agostino

© 2021 Все права защищены.

Керамогранит CSARI7SA12 Ritual Sand 120120 120x120 Sant Agostino

Код товара:	73871
Бренд:	Sant Agostino

© 2021 Все права защищены.

Декоративная вставка CSARITDE20 Ritual Decor 2020 20x20 Sant Agostino

Код товара:	73872
Бренд:	Sant Agostino

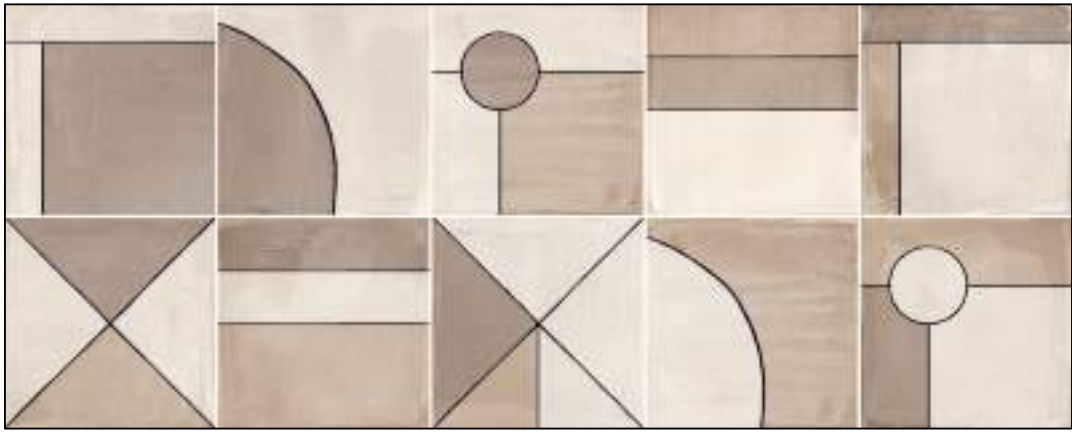

© 2021 Все права защищены.

Декоративная вставка CSARPABR20 Ritual Patchwork Brown 20x20 Sant Agostino

Код товара:	73873
Бренд:	Sant Agostino

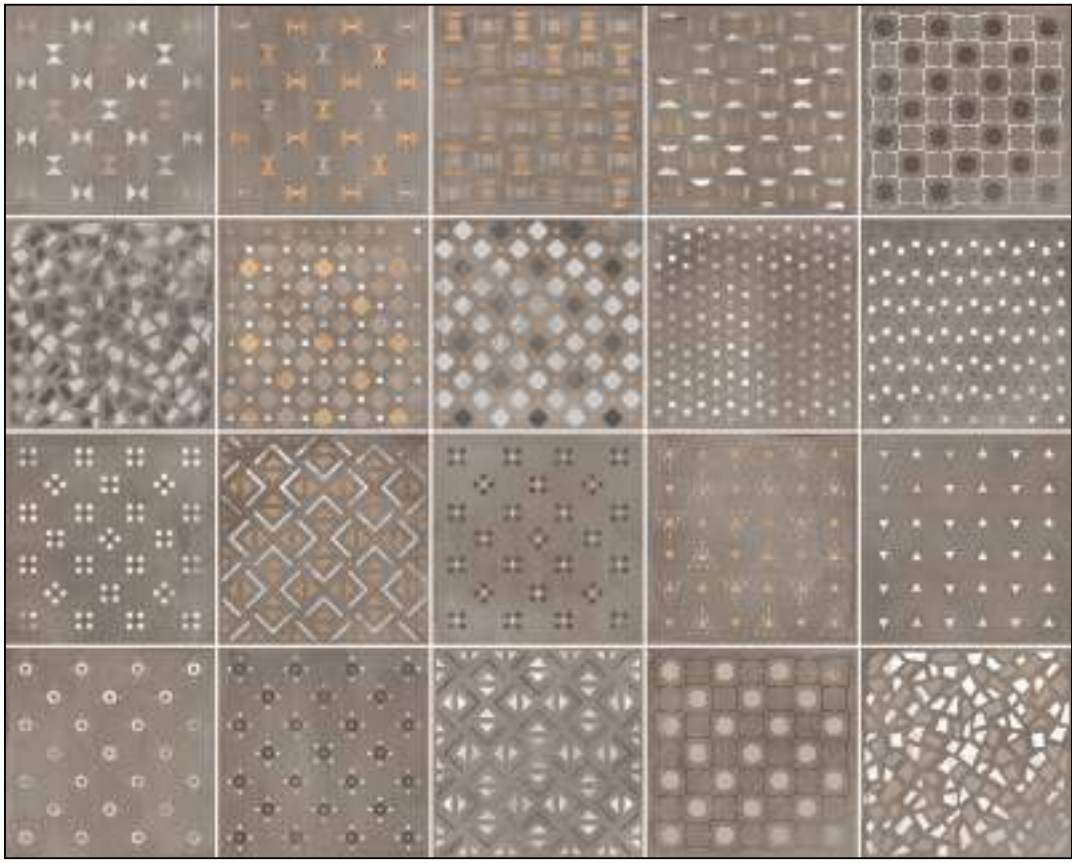

© 2021 Все права защищены.

Декоративная вставка CSARPALI20 Ritual Patchwork Light 20x20 Sant Agostino

Код товара:	73874
Бренд:	Sant Agostino

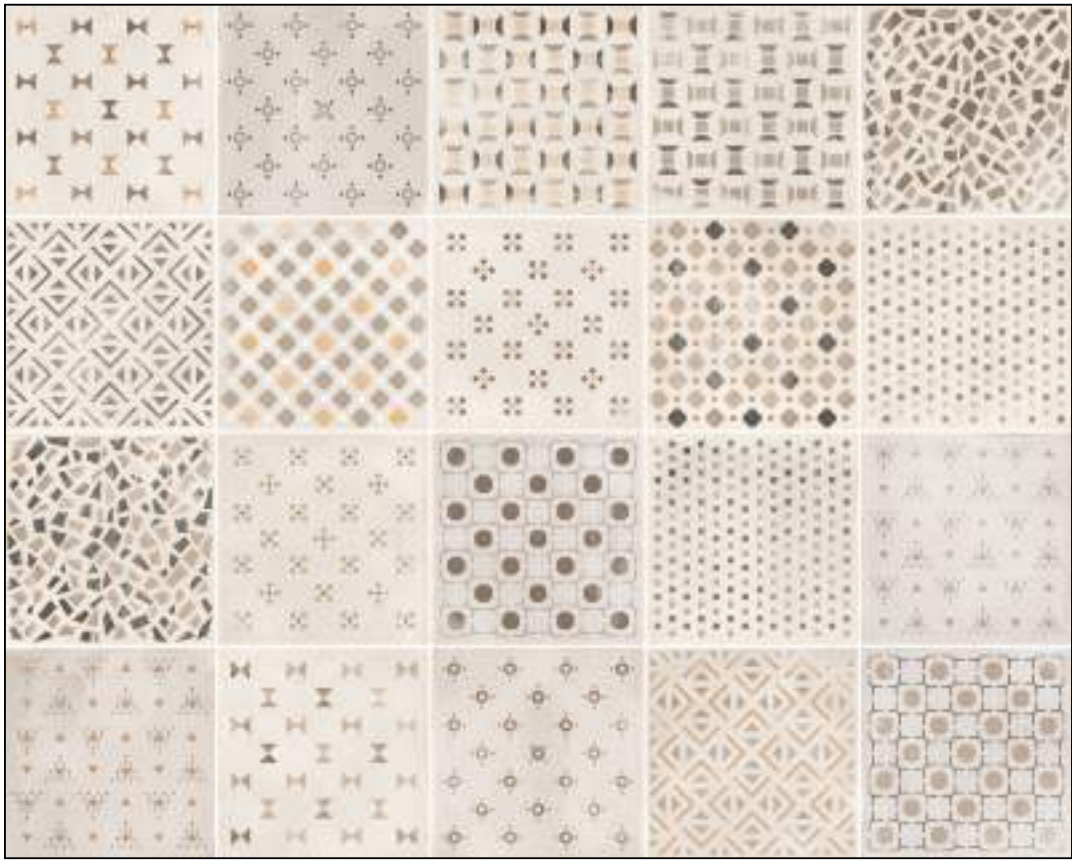

© 2021 Все права защищены.

Декоративная вставка CSARITTR20 Ritual Tribal 2020 20x20 Sant Agostino

Код товара:	73875
Бренд:	Sant Agostino

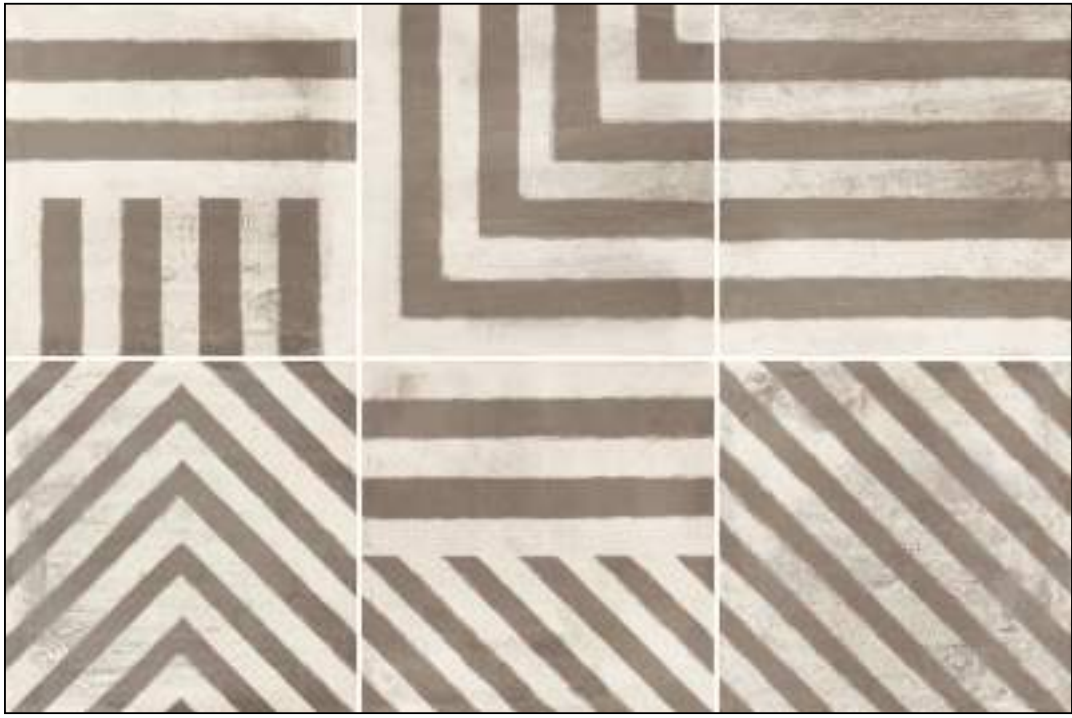

© 2021 Все права защищены.

Мозаика CSAMRIBR30 Mos Ritual Brown 30x30 Sant Agostino

Код товара:	73876
Бренд:	Sant Agostino

© 2021 Все права защищены.

Мозаика CSAMRIGR30 Mos Ritual Greige 30x30 Sant Agostino

Код товара:	73877
Бренд:	Sant Agostino

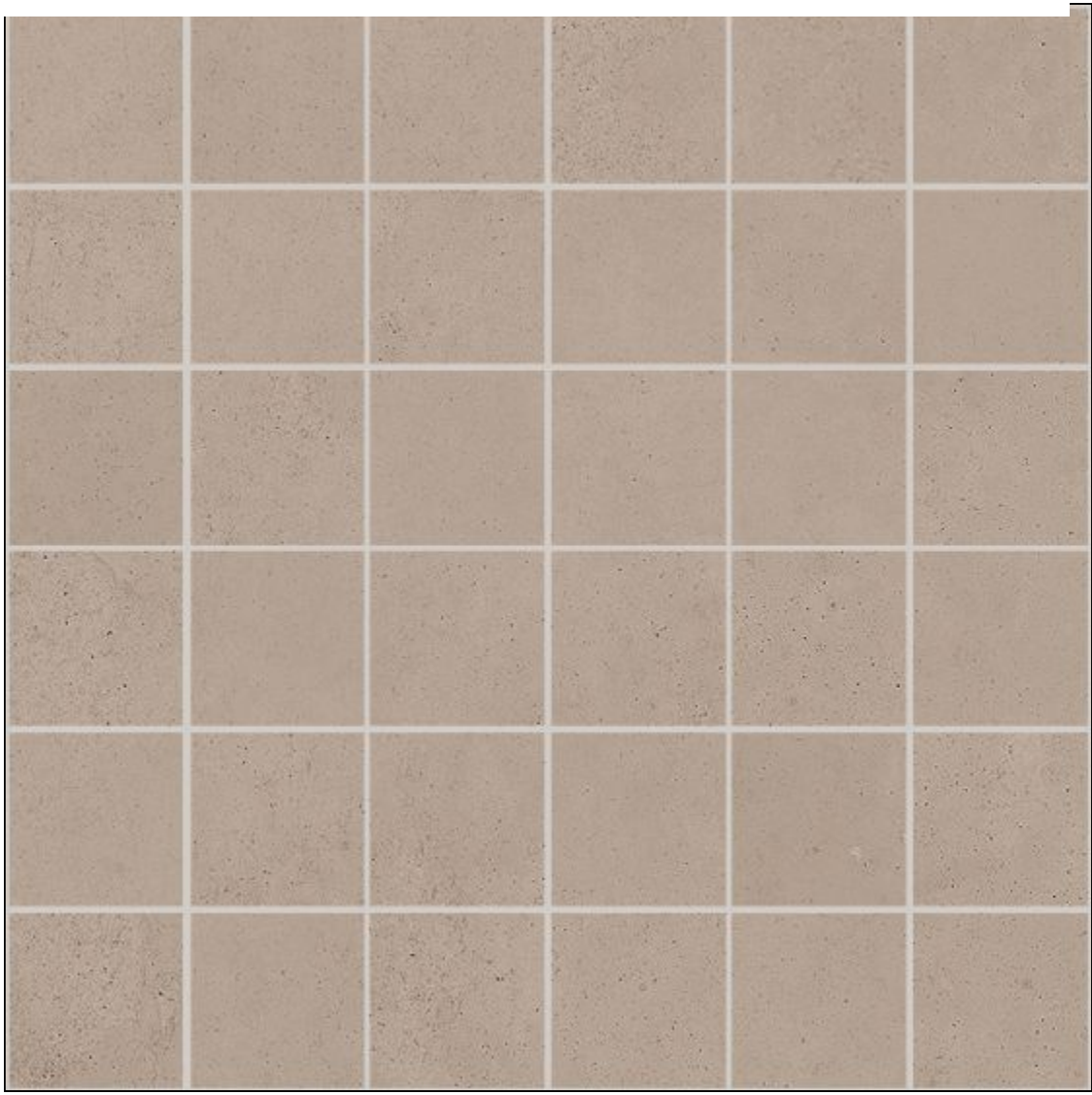

© 2021 Все права защищены.

Мозаика CSAMRILI30 Mos Ritual Light 30x30 Sant Agostino

Код товара:	73878
Бренд:	Sant Agostino

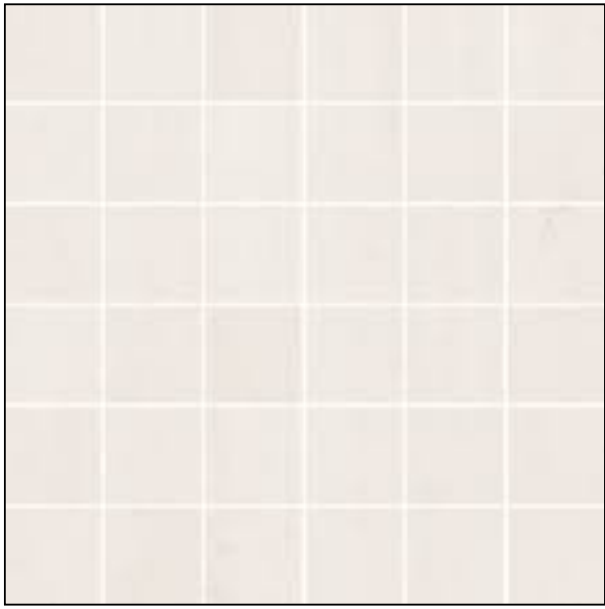

© 2021 Все права защищены.

Мозаика CSAMRINI30 Mos Ritual Night 30x30 Sant Agostino

Код товара:	73879
Бренд:	Sant Agostino

© 2021 Все права защищены.

Мозаика CSAMRISA30 Mos Ritual Sand 30x30 Sant Agostino

Код товара:	73880
Бренд:	Sant Agostino

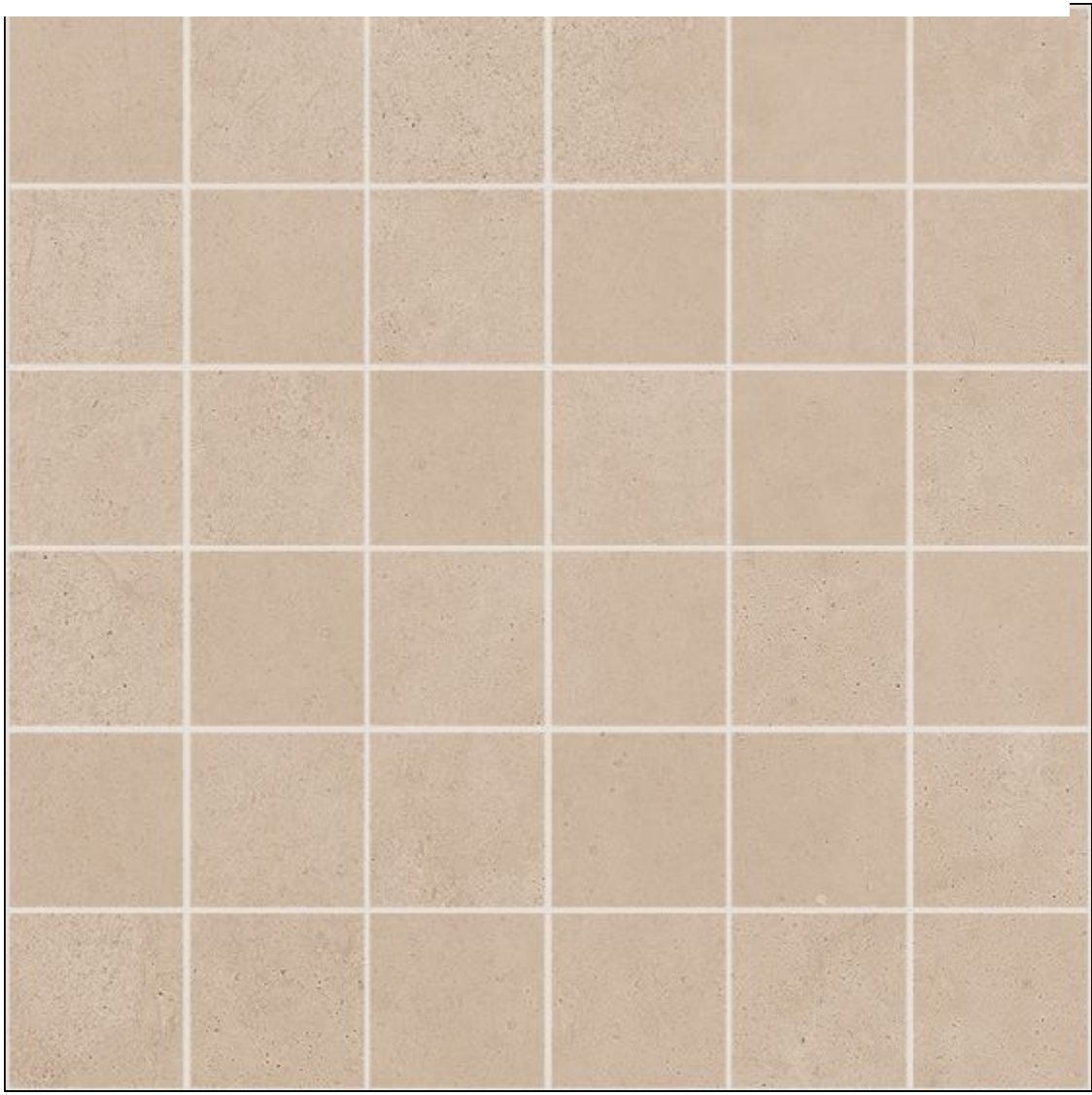

© 2021 Все права защищены.

Керамогранит CSARIBR130 Ritual Brown 3060 30x60 Sant Agostino

Код товара:	73881
Бренд:	Sant Agostino

© 2021 Все права защищены.

Керамогранит CSARIGR130 Ritual Greige 3060 30x60 Sant Agostino

Код товара:	73882
Бренд:	Sant Agostino

© 2021 Все права защищены.

Керамогранит CSARILI130 Ritual Light 3060 30x60 Sant Agostino

Код товара:	73883
Бренд:	Sant Agostino

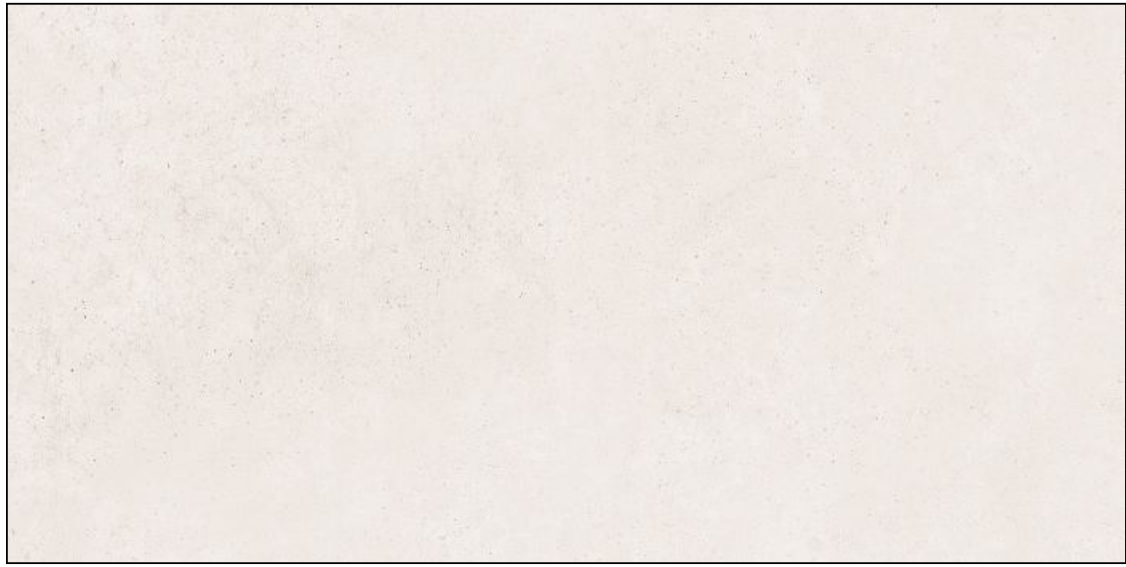

© 2021 Все права защищены.

Керамогранит CSARINI130 Ritual Night 3060 30x60 Sant Agostino

Код товара:	73884
Бренд:	Sant Agostino

© 2021 Все права защищены.

Керамогранит CSARISA130 Ritual Sand 3060 30x60 Sant Agostino

Код товара:	73885
Бренд:	Sant Agostino

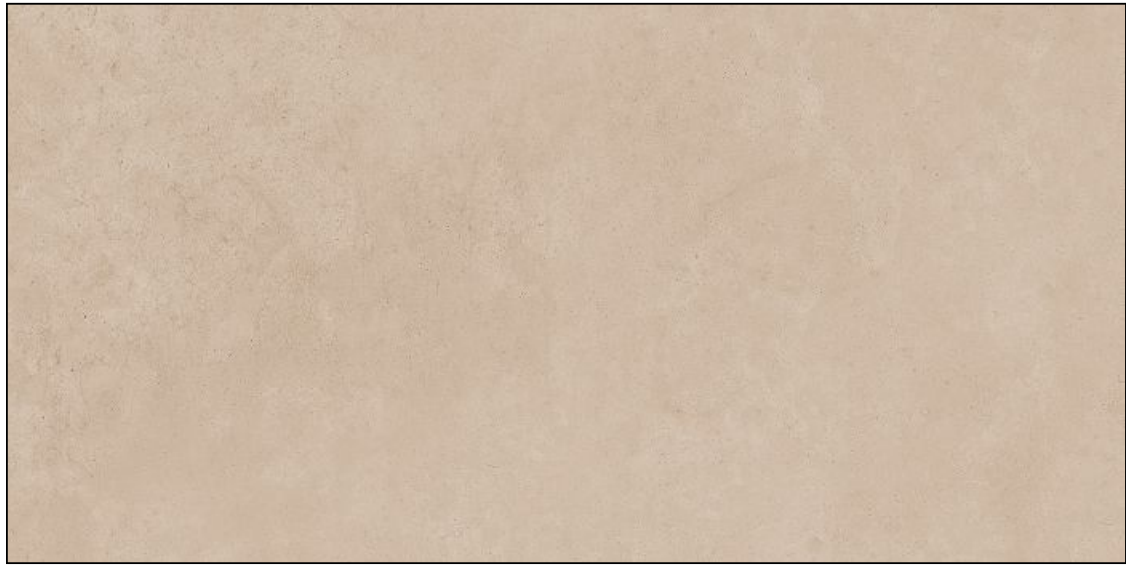

© 2021 Все права защищены.

Керамогранит CSARI7BR60 Ritual Brown 6060 60x60 Sant Agostino

Код товара:	73886
Бренд:	Sant Agostino

© 2021 Все права защищены.

Керамогранит CSARI7GR60 Ritual Greige 6060 60x60 Sant Agostino

Код товара:	73887
Бренд:	Sant Agostino

© 2021 Все права защищены.

Керамогранит CSARI7LI60 Ritual Light 6060 60x60 Sant Agostino

Код товара:	73888
Бренд:	Sant Agostino

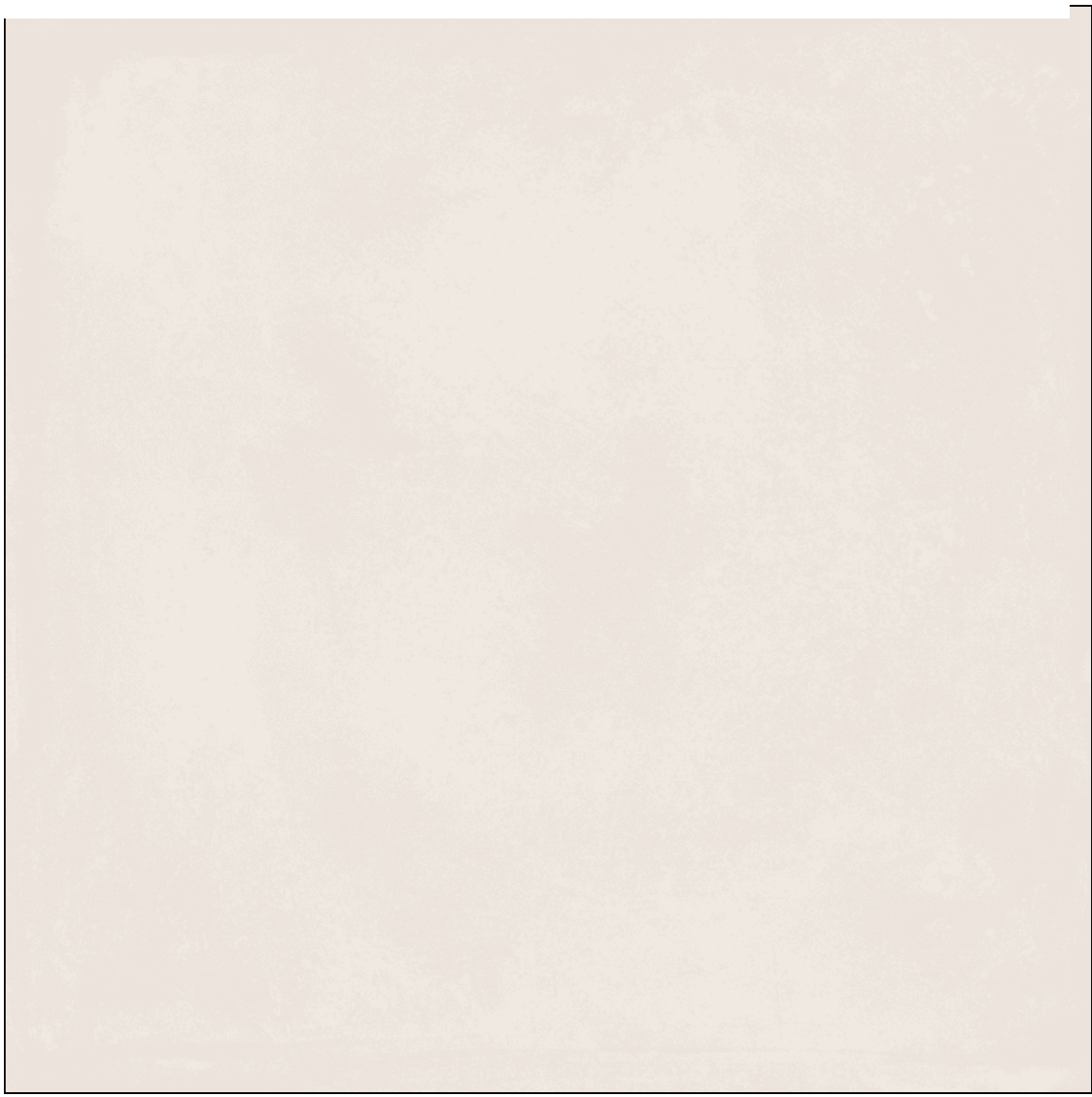

© 2021 Все права защищены.

Керамогранит CSARI7NI60 Ritual Night 6060 60x60 Sant Agostino

Код товара:	73889
Бренд:	Sant Agostino

© 2021 Все права защищены.

Керамогранит CSARI7SA60 Ritual Sand 6060 60x60 Sant Agostino

Код товара:	73890
Бренд:	Sant Agostino

© 2021 Все права защищены.

Керамогранит CSARBBR730 Ritualbrick Brown 7.3x30 Sant Agostino

Код товара:	73891
Бренд:	Sant Agostino

© 2021 Все права защищены.

Керамогранит CSARBGR730 Ritualbrick Greige 7.3x30 Sant Agostino

Код товара:	73892
Бренд:	Sant Agostino

© 2021 Все права защищены.

Керамогранит CSARBLI730 Ritualbrick Light 7.3x30 Sant Agostino

Код товара:	73893
Бренд:	Sant Agostino

© 2021 Все права защищены.

Керамогранит CSARBNI730 Ritualbrick Night 7.3x30 Sant Agostino

Код товара:	73894
Бренд:	Sant Agostino

© 2021 Все права защищены.

Керамогранит CSARBSA730 Ritualbrick Sand 7.3x30 Sant Agostino

Код товара:	73895
Бренд:	Sant Agostino

© 2021 Все права защищены.

Керамогранит CSARI7BR90 Ritual Brown 9090 90x90 Sant Agostino

Код товара:	73896
Бренд:	Sant Agostino

© 2021 Все права защищены.

Керамогранит CSARI7GR90 Ritual Greige 9090 90x90 Sant Agostino

Код товара:	73897
Бренд:	Sant Agostino

© 2021 Все права защищены.

Керамогранит CSARI7LI90 Ritual Light 9090 90x90 Sant Agostino

Код товара:	73898
Бренд:	Sant Agostino

© 2021 Все права защищены.

Керамогранит CSARI7NI90 Ritual Night 9090 90x90 Sant Agostino

Код товара:	73899
Бренд:	Sant Agostino

© 2021 Все права защищены.

Керамогранит CSARI7SA90 Ritual Sand 9090 90x90 Sant Agostino

Код товара:	73900
Бренд:	Sant Agostino

© 2021 Все права защищены.

Керамогранит CSARD7GR90 Ritual Dot Greige 90 90x90 Sant Agostino

Код товара:	73901
Бренд:	Sant Agostino

santehkeram.ru

© 2021 Все права защищены.

Керамогранит CSARD7LI90 Ritual Dot Light 90 90x90 Sant Agostino

Код товара:	73902
Бренд:	Sant Agostino

© 2021 Все права защищены.

Керамогранит CSARD7NI90 Ritual Dot Night 90 90x90 Sant Agostino

Код товара:	73903
Бренд:	Sant Agostino

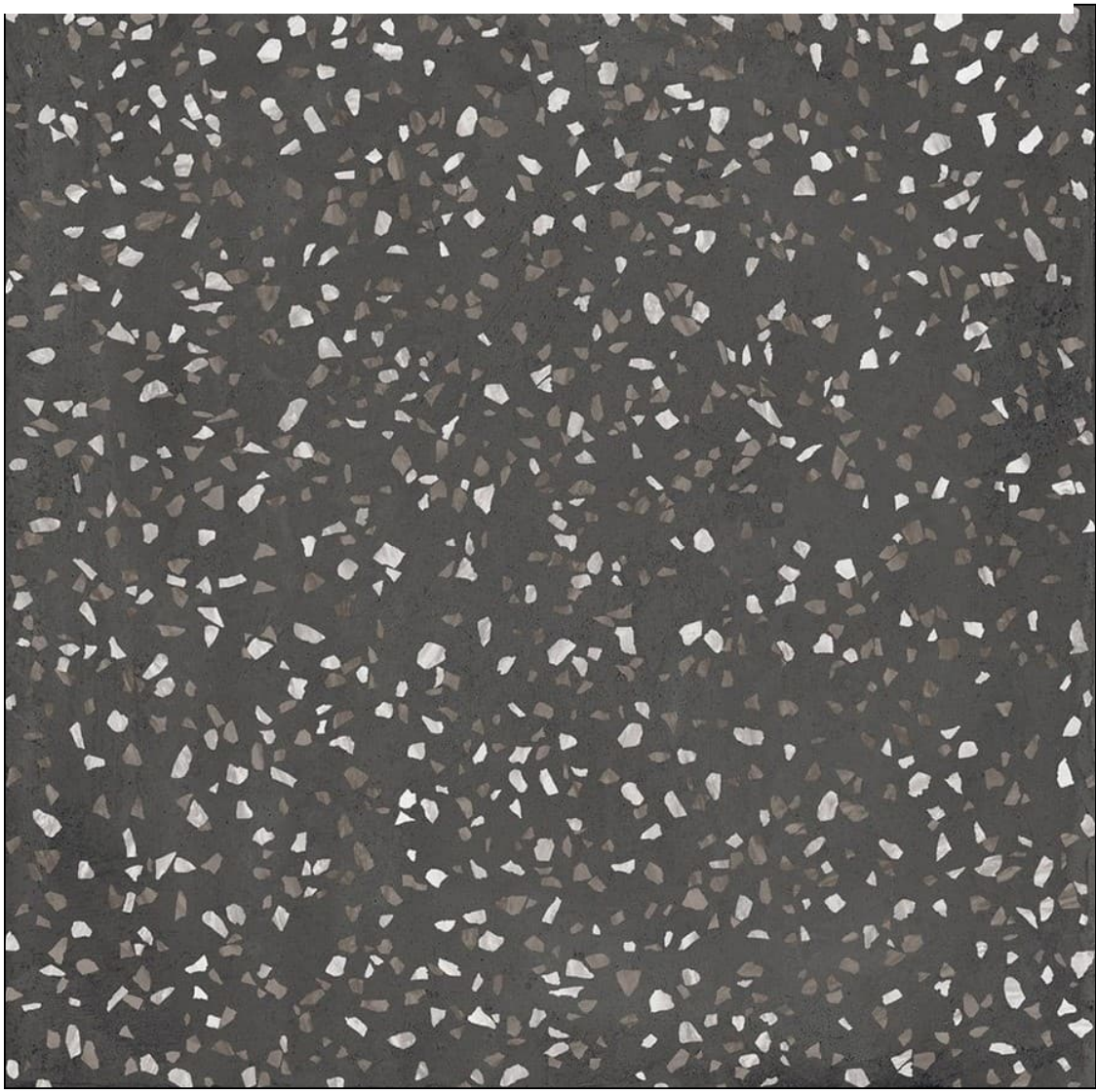

© 2021 Все права защищены.

Бордюр CSAQRRBR20 Q R Ritual Brown/20 1.3x20 Sant Agostino

Код товара:	73904
Бренд:	Sant Agostino

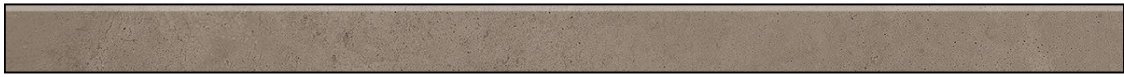

© 2021 Все права защищены.

Бордюр CSAQRRLI20 Q R Ritual Light/20 1.3x20 Sant Agostino

Код товара:	73905
Бренд:	Sant Agostino

© 2021 Все права защищены.

Бордюр CSAQRRSA20 Q R Ritual Sand/20 1.3x20 Sant Agostino

Код товара:	73906
Бренд:	Sant Agostino

© 2021 Все права защищены.

Бордюр CSAQRRBR30 Q R Ritualbr Brown 1.3x30 Sant Agostino

Код товара:	73907
Бренд:	Sant Agostino

© 2021 Все права защищены.

Бордюр CSAQRRGE30 Q R Ritualbr Greige 1.3x30 Sant Agostino

Код товара:	73908
Бренд:	Sant Agostino

© 2021 Все права защищены.

Бордюр CSAQRRLI30 Q R Ritualbr Light 1.3x30 Sant Agostino

Код товара:	73909
Бренд:	Sant Agostino

© 2021 Все права защищены.

Бордюр CSAQRRNI30 Q R Ritualbr Night 1.3x30 Sant Agostino

Код товара:	73910
Бренд:	Sant Agostino

© 2021 Все права защищены.

Бордюр CSAQRRSA30 Q R Ritualbr Sand 1.3x30 Sant Agostino

Код товара:	73911
Бренд:	Sant Agostino

© 2021 Все права защищены.

Ступень CSAGRRBR12 Grad 120 Ritual Brown 33x120 Sant Agostino

Код товара:	73912
Бренд:	Sant Agostino

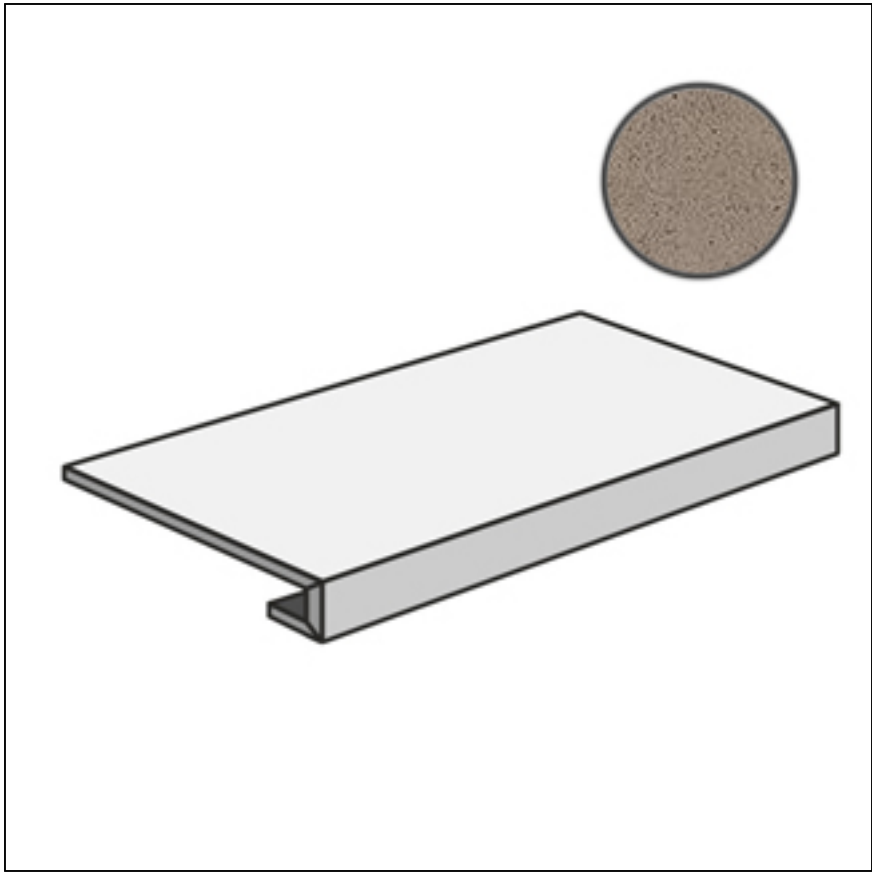

© 2021 Все права защищены.

Ступень CSAGRRGR12 Grad 120 Ritual Greige 33x120 Sant Agostino

Код товара:	73913
Бренд:	Sant Agostino

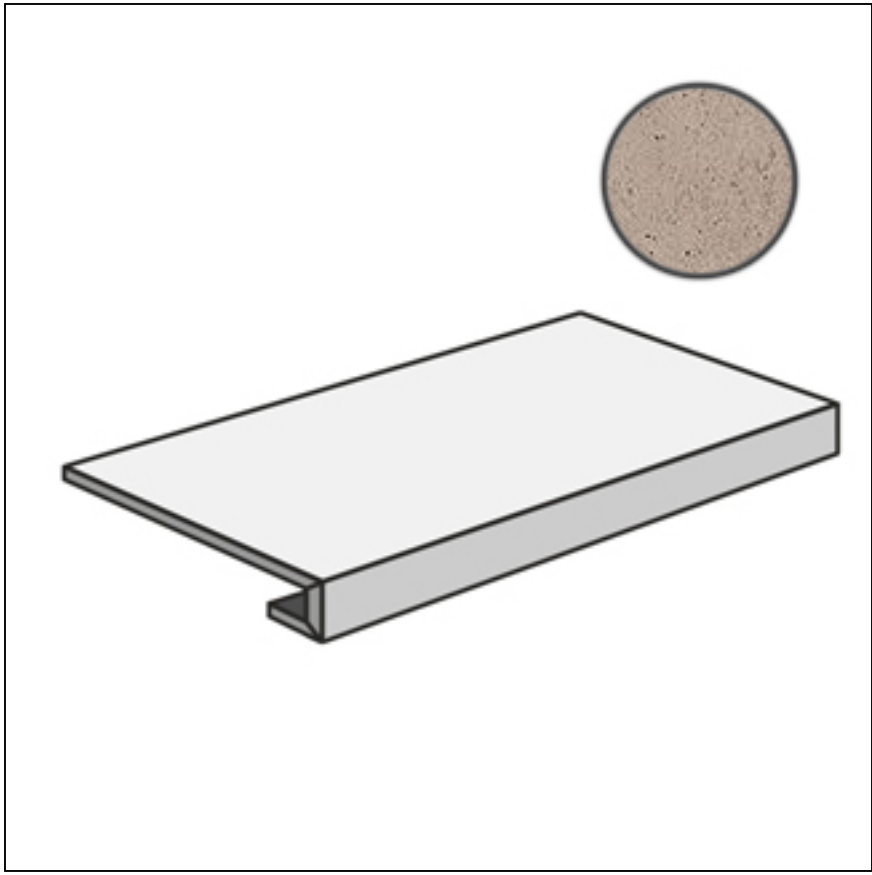

© 2021 Все права защищены.

Ступень CSAGRRLI12 Grad 120 Ritual Light 33x120 Sant Agostino

Код товара:	73914
Бренд:	Sant Agostino

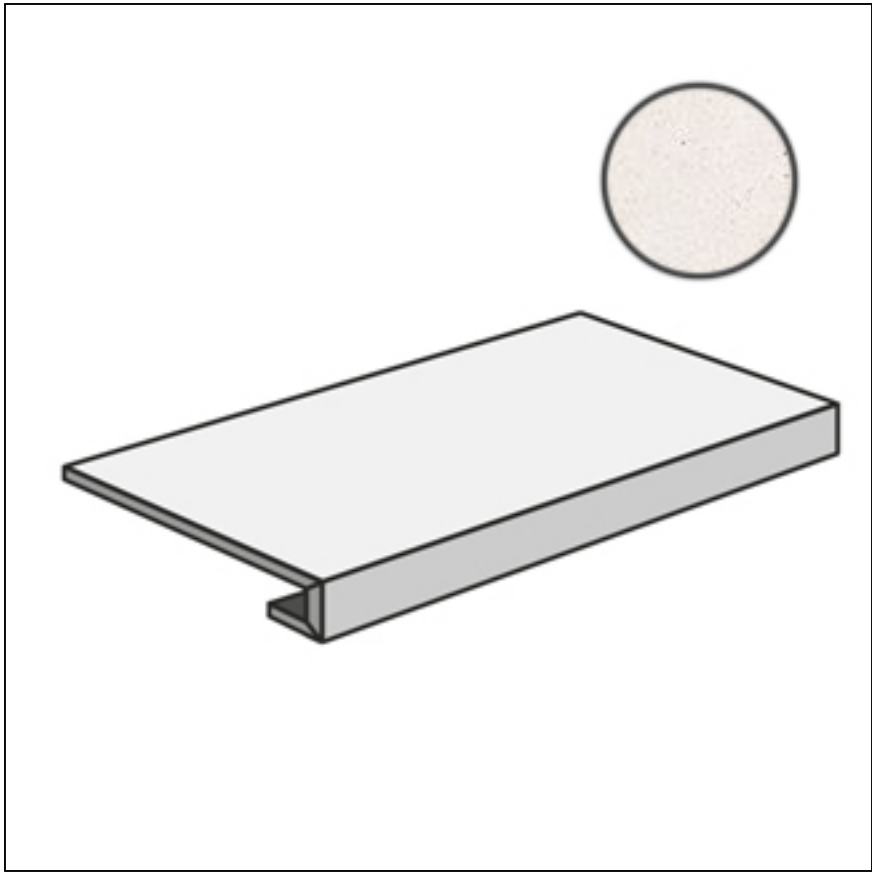

© 2021 Все права защищены.

Ступень CSAGRRNI12 Grad 120 Ritual Night 33x120 Sant Agostino

Код товара:	73915
Бренд:	Sant Agostino

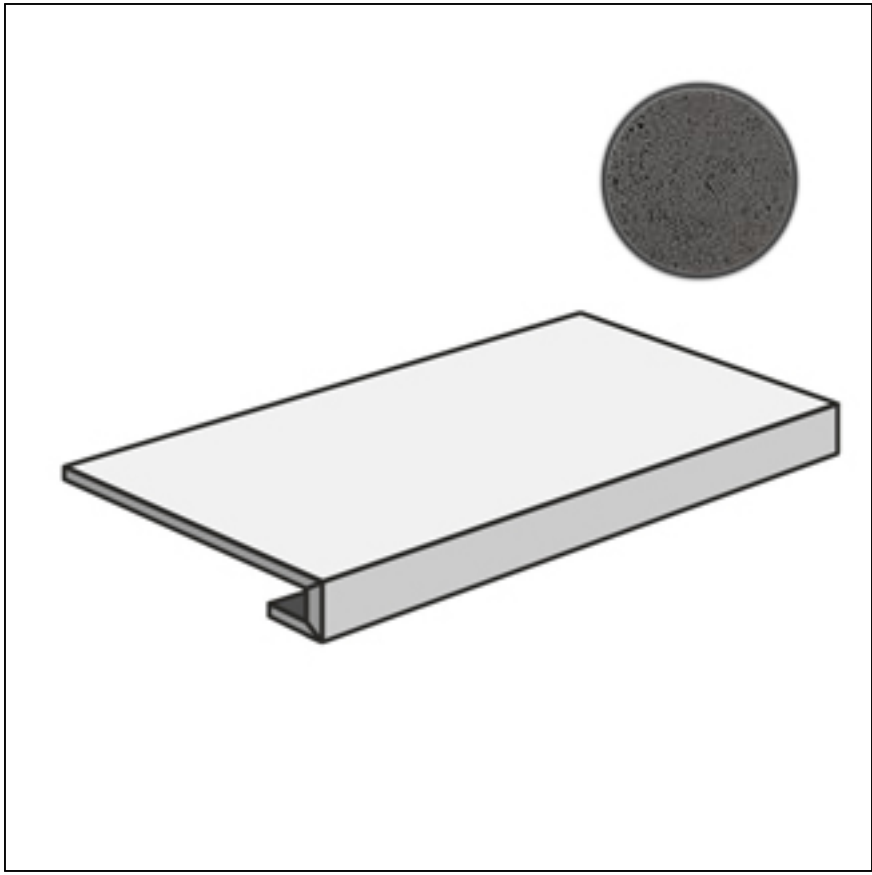

© 2021 Все права защищены.

Ступень CSAGRRSA12 Grad 120 Ritual Sand 33x120 Sant Agostino

Код товара:	73916
Бренд:	Sant Agostino

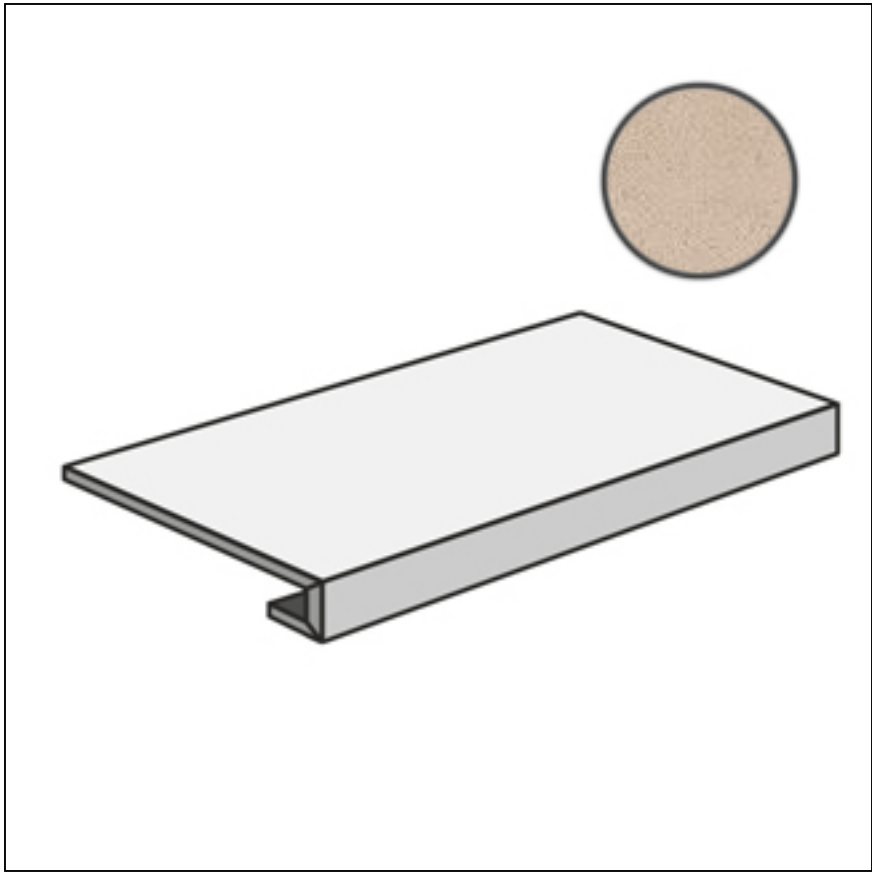

© 2021 Все права защищены.

Ступень CSAGADRB12 Gr A Dx 120 Ritual Brown 33x120 Sant Agostino

Код товара:	73917
Бренд:	Sant Agostino

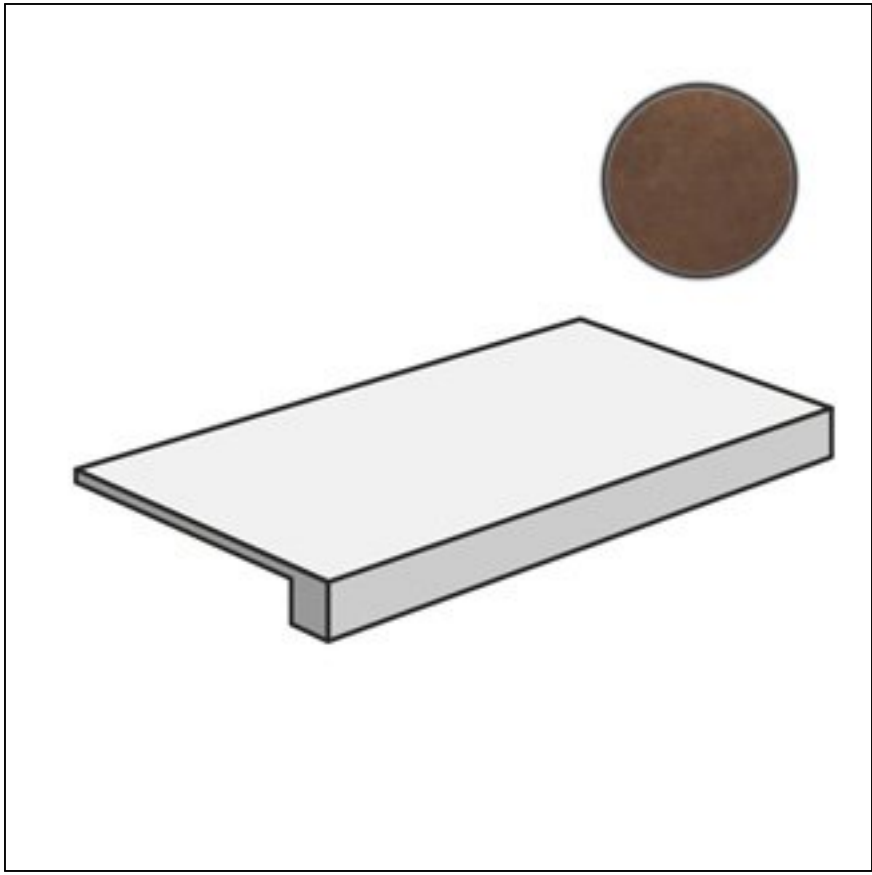

© 2021 Все права защищены.

Ступень CSAGADRG12 Gr A Dx 120 Ritual Greige 33x120 Sant Agostino

Код товара:	73918
Бренд:	Sant Agostino

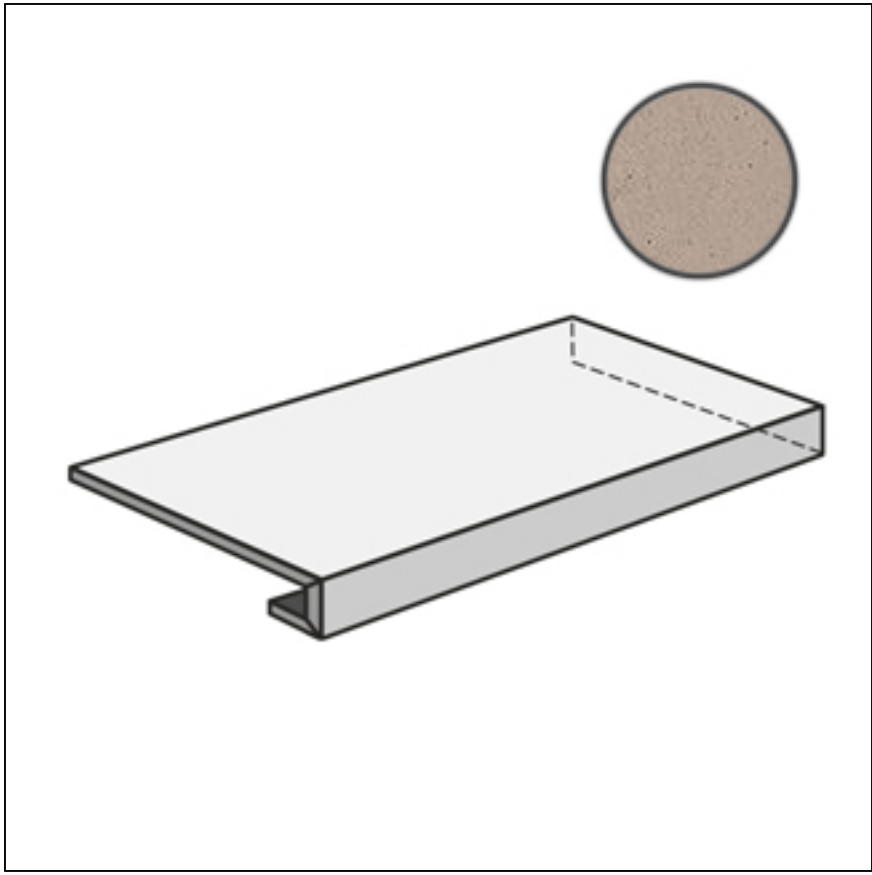

© 2021 Все права защищены.

Ступень CSAGADRL12 Gr A Dx 120 Ritual Light 33x120 Sant Agostino

Код товара:	73919
Бренд:	Sant Agostino

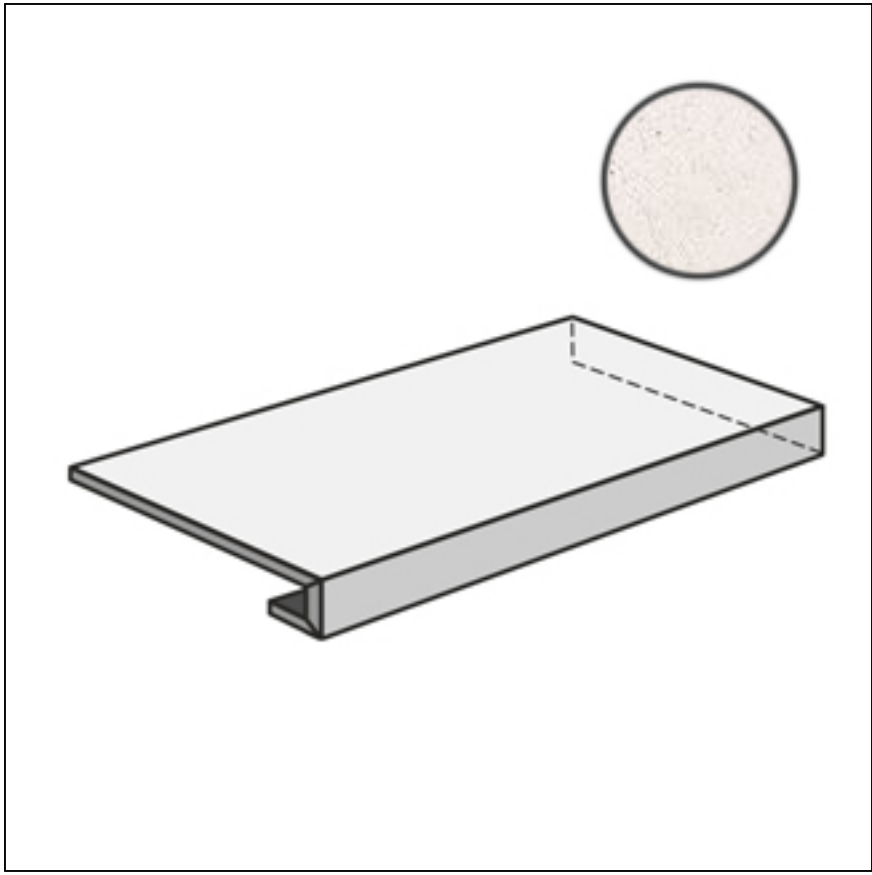

© 2021 Все права защищены.

Ступень CSAGADRN12 Gr A Dx 120 Ritual Night 33x120 Sant Agostino

Код товара:	73920
Бренд:	Sant Agostino

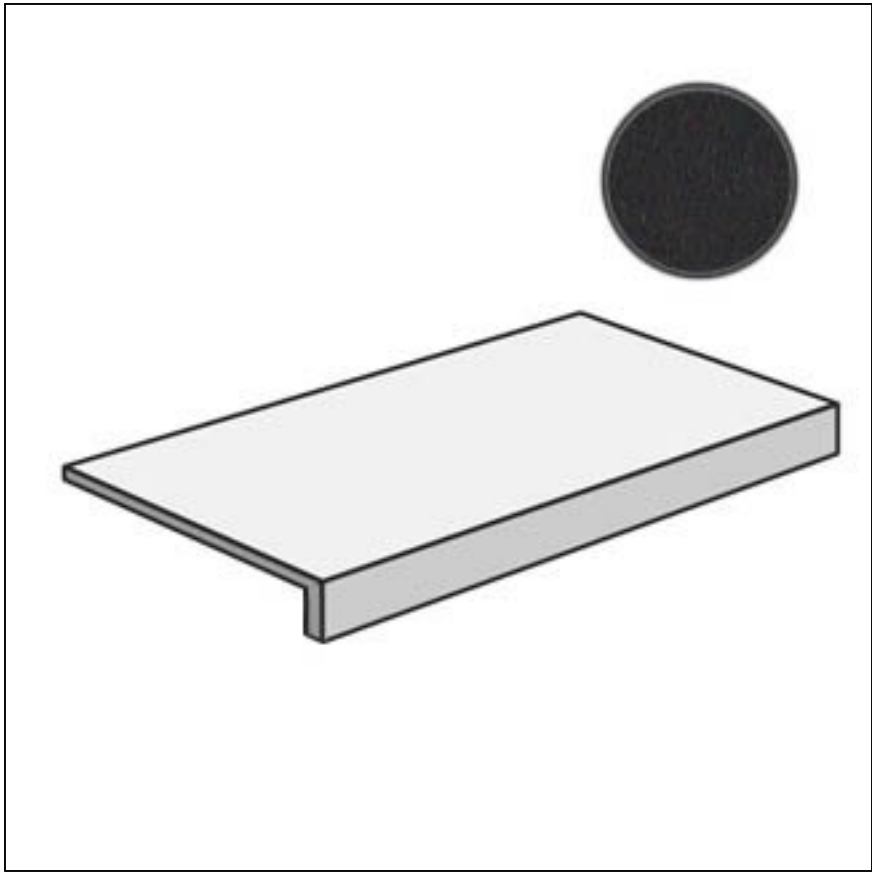

© 2021 Все права защищены.

Ступень CSAGADRS12 Gr A Dx 120 Ritual Sand 33x120 Sant Agostino

Код товара:	73921
Бренд:	Sant Agostino

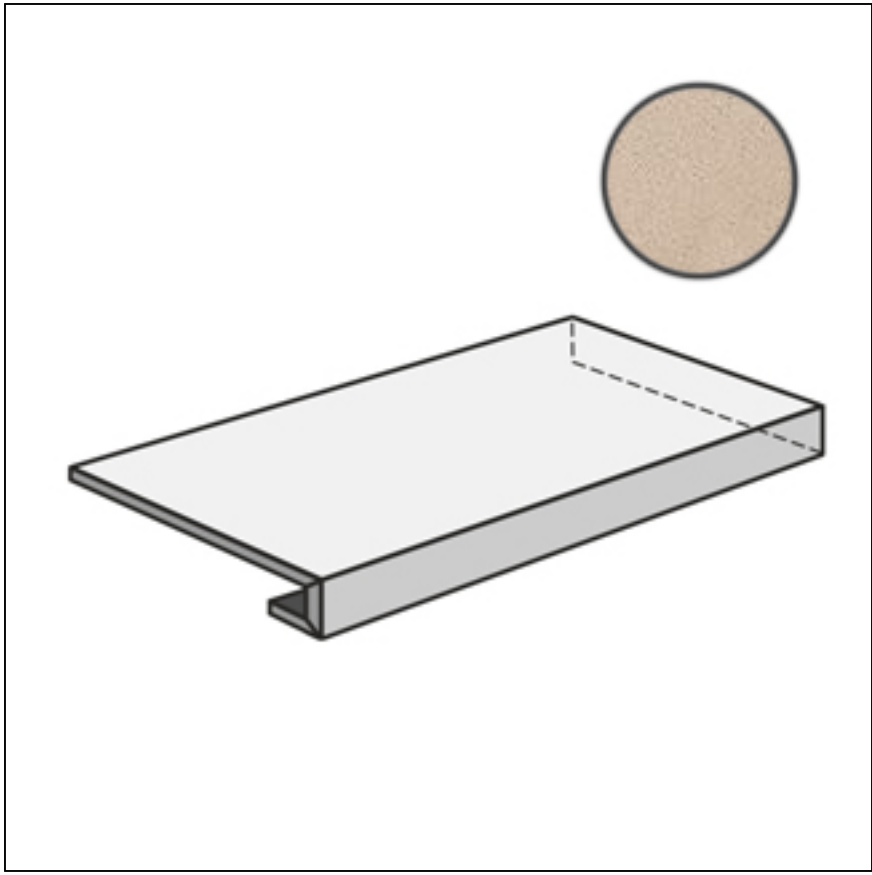

© 2021 Все права защищены.

Ступень CSAGASRB12 Gr A Sx 120 Ritual Brown 33x120 Sant Agostino

Код товара:	73922
Бренд:	Sant Agostino

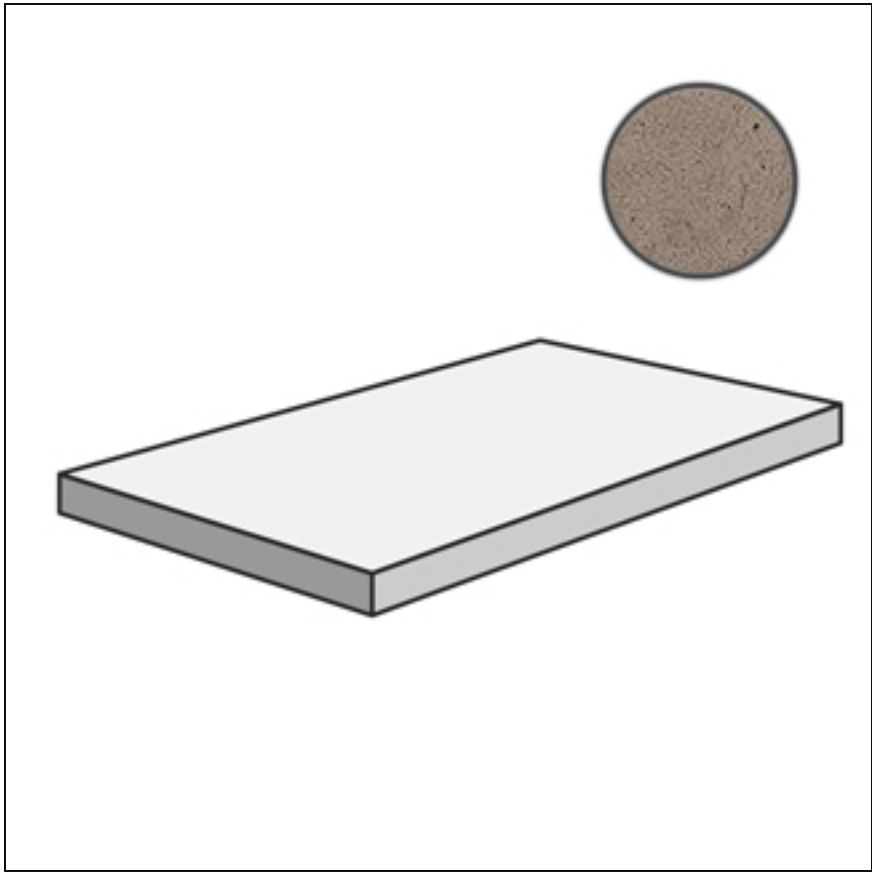

© 2021 Все права защищены.

Ступень CSAGASRG12 Gr A Sx 120 Ritual Greige 33x120 Sant Agostino

Код товара:	73923
Бренд:	Sant Agostino

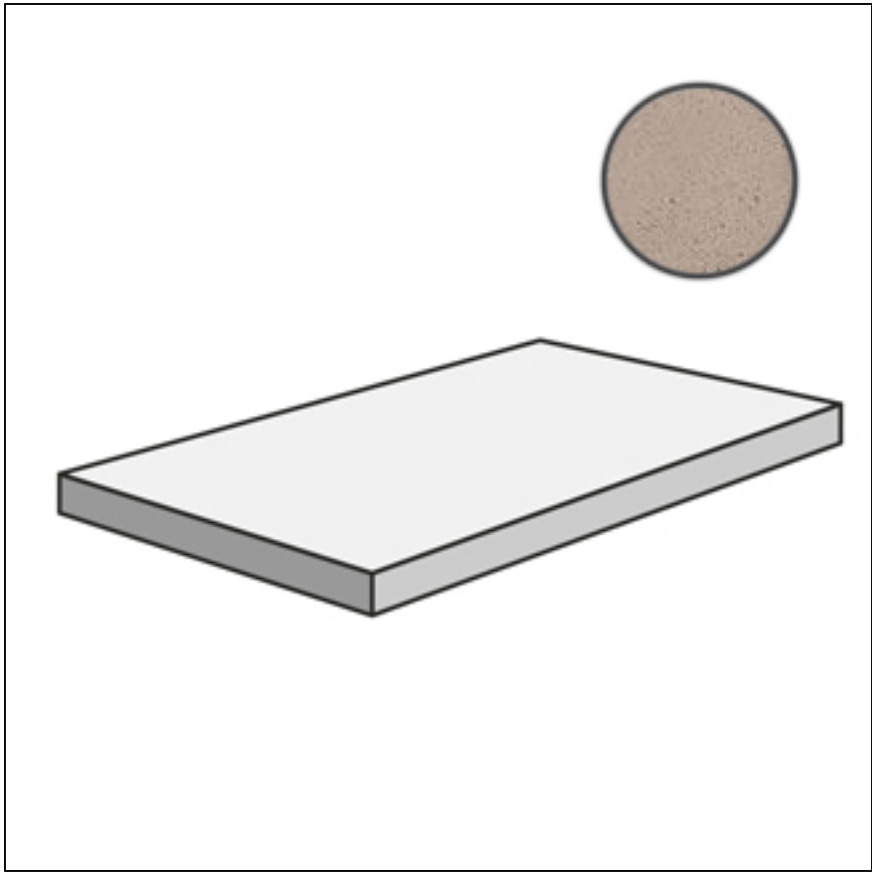

© 2021 Все права защищены.

Ступень CSAGASRL12 Gr A Sx 120 Ritual Light 33x120 Sant Agostino

Код товара:	73924
Бренд:	Sant Agostino

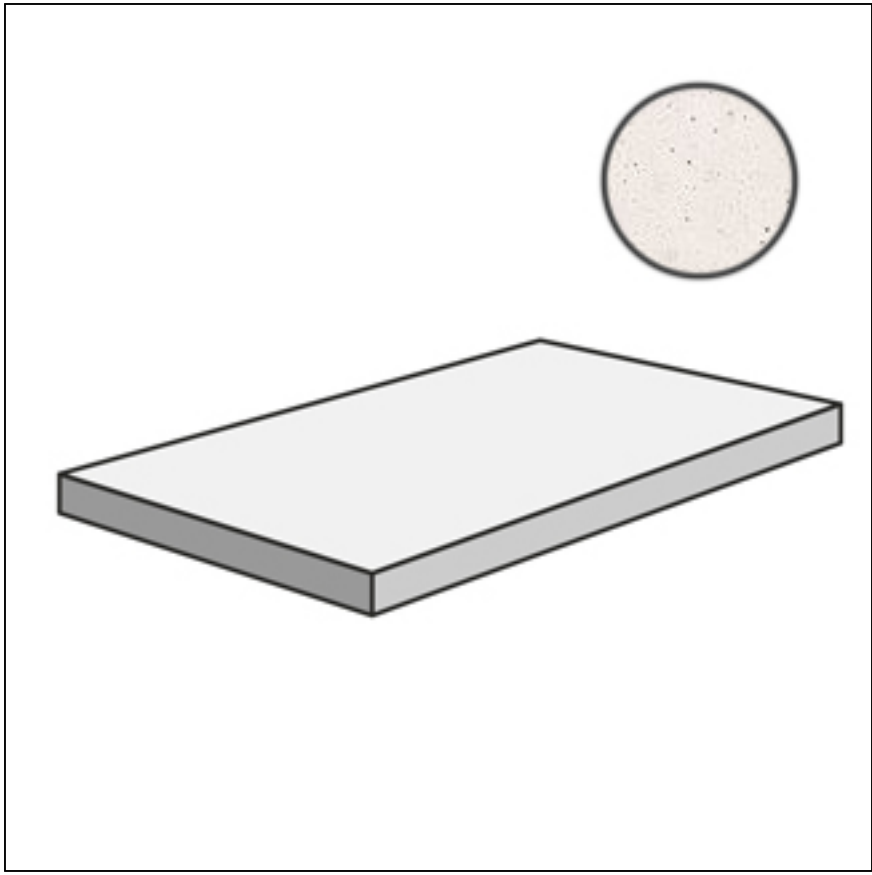

© 2021 Все права защищены.

Ступень CSAGASRN12 Gr A Sx 120 Ritual Night 33x120 Sant Agostino

Код товара:	73925
Бренд:	Sant Agostino

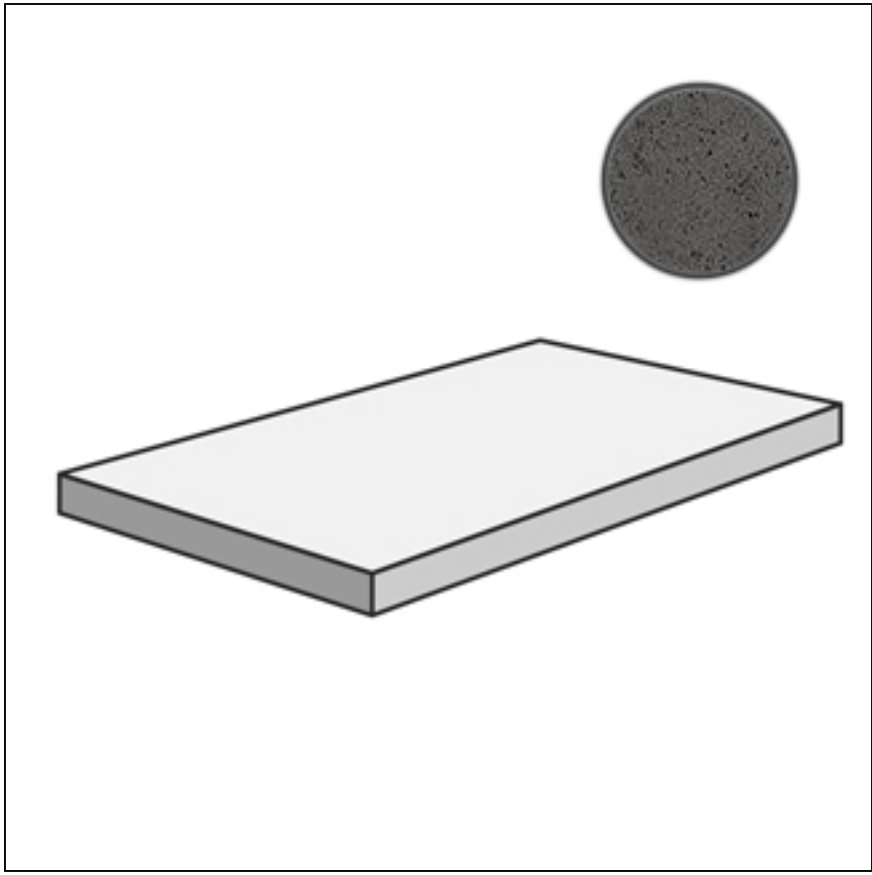

© 2021 Все права защищены.

Ступень CSAGASRS12 Gr A Sx 120 Ritual Sand 33x120 Sant Agostino

Код товара:	73926
Бренд:	Sant Agostino

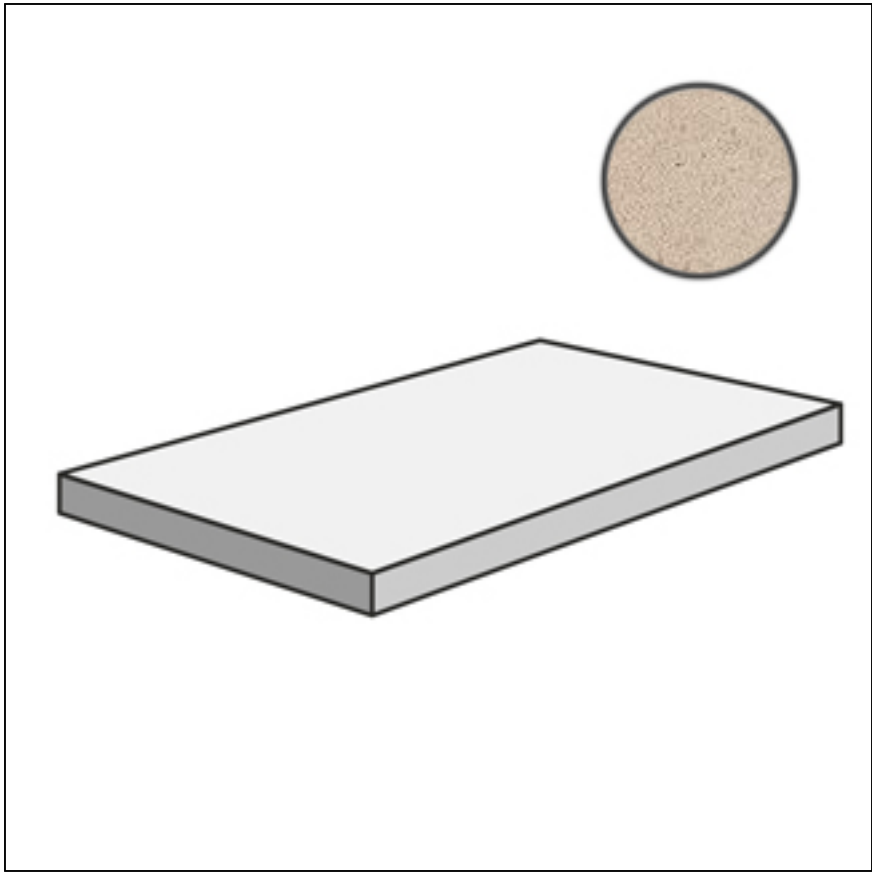

© 2021 Все права защищены.

Бордюр CSABRIBR60 Batt Ritual Brown/60 7.3x60 Sant Agostino

Код товара:	73927
Бренд:	Sant Agostino

© 2021 Все права защищены.

Бордюр CSABRIGR60 Batt Ritual Greige/60 7.3x60 Sant Agostino

Код товара:	73928
Бренд:	Sant Agostino

© 2021 Все права защищены.

Бордюр CSABRILI60 Batt Ritual Light/60 7.3x60 Sant Agostino

Код товара:	73929
Бренд:	Sant Agostino

© 2021 Все права защищены.

Бордюр CSABRINI60 Batt Ritual Night/60 7.3x60 Sant Agostino

Код товара:	73930
Бренд:	Sant Agostino

© 2021 Все права защищены.

Бордюр CSABRISA60 Batt Ritual Sand/60 7.3x60 Sant Agostino

Код товара:	73931
Бренд:	Sant Agostino

© 2021 Все права защищены.

Бордюр CSABRIBR90 Batt Ritual Brown/90 7.3x90 Sant Agostino

Код товара:	73932
Бренд:	Sant Agostino

© 2021 Все права защищены.

Бордюр CSABRIGR90 Batt Ritual Greige/90 7.3x90 Sant Agostino

Код товара:	73933
Бренд:	Sant Agostino

© 2021 Все права защищены.

Бордюр CSABRILI90 Batt Ritual Light/90 7.3x90 Sant Agostino

Код товара:	73934
Бренд:	Sant Agostino

© 2021 Все права защищены.

Бордюр CSABRINI90 Batt Ritual Night/90 7.3x90 Sant Agostino

Код товара:	73935
Бренд:	Sant Agostino

© 2021 Все права защищены.

Бордюр CSABRISA90 Batt Ritual Sand/90 7.3x90 Sant Agostino

Код товара:	73936
Бренд:	Sant Agostino

© 2021 Все права защищены.